6-10

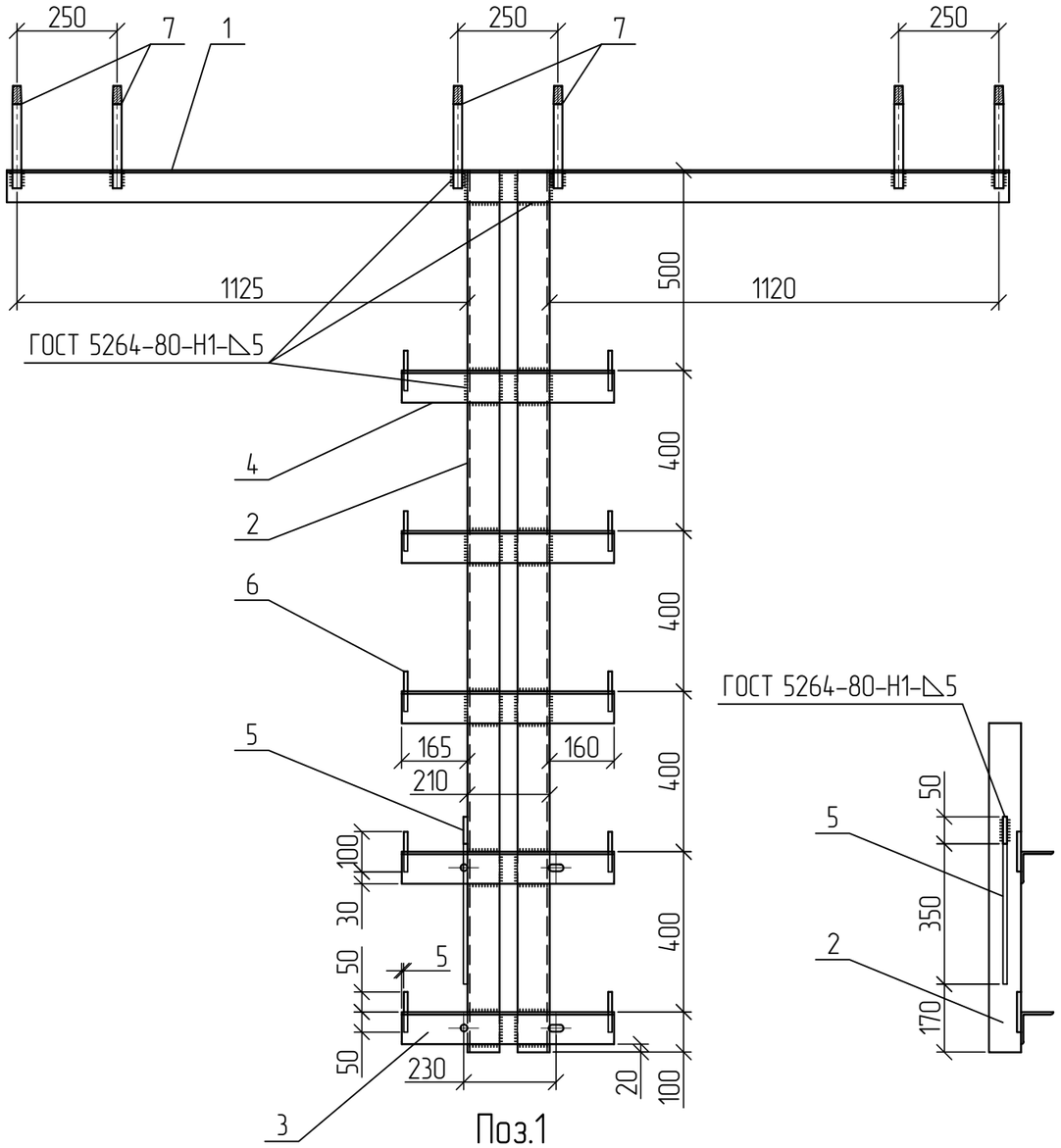

Поз.1

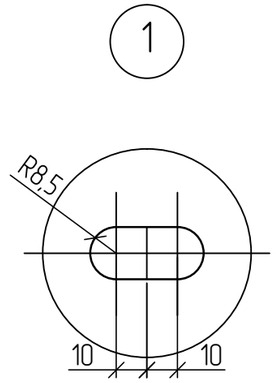

Поз.7
М 1:5

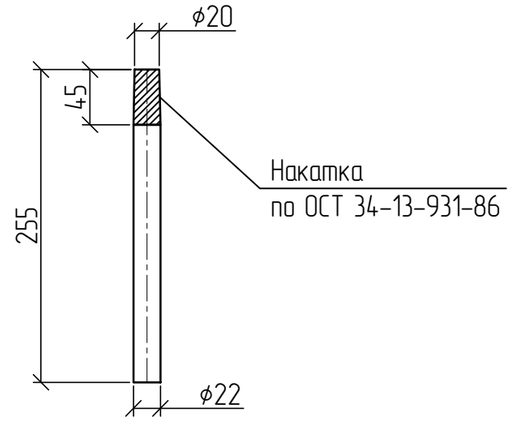

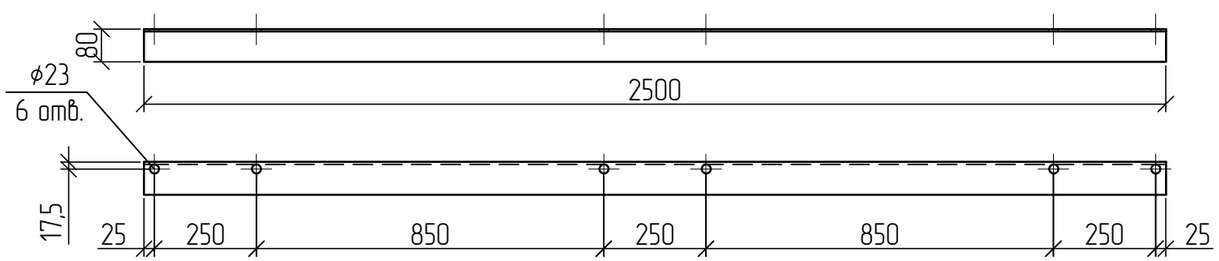

Поз.3

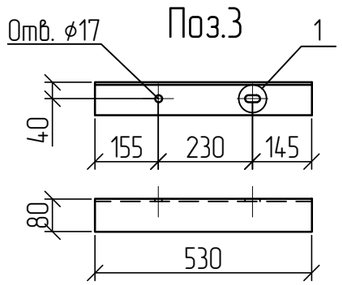

Зварні шви варити електродом Е42 ГОСТ 9467-75. Висота шва 5 мм.

Поз.	Позначення	Найменування	Кільк.	Маса од., кг.	Примітка
		Деталі			
1		Кутик 80х6 ДСТУ 2251-93 / С245 ГОСТ 27772-88 L=2500	1	18,40	
2		Кутик 80х6 ДСТУ 2251-93 / С245 ГОСТ 27772-88 L=2200	2	16,19	
3		Кутик 80х6 ДСТУ 2251-93 / С245 ГОСТ 27772-88 L=530	2	3,90	
4		Кутик 80х6 ДСТУ 2251-93 / С245 ГОСТ 27772-88 L=530	3	3,90	
5		Круг ϕ10 ДСТУ 4738:2007 / С245 ГОСТ 27772-88 L=400	1	0,25	
6		Круг ϕ10 ДСТУ 4738:2007 / С245 ГОСТ 27772-88 L=100	10	0,06	
7		Круг ϕ22 ГОСТ 2590-88 L=255	6	0,75	

1.16/6-07

Траверса ТМн17

Стадія	Маса	Масштаб
Р	71,88	1:15
Аркуш	Аркушів 1	

НВП ТОВ "Енерголіга"

Зм.	Кільк.	Арк.	№док.	Підп.	Дата
ГІП		Журавльов			06.03
Розробив		Меркотан			01.03
Перевірив		Іщук			01.03
Н. контр.		Блінов			02.03

Прив'язаний

Інв. №

Зам. інв. №

Підпис і дата

Інв. № об.

Формат А3