3-16

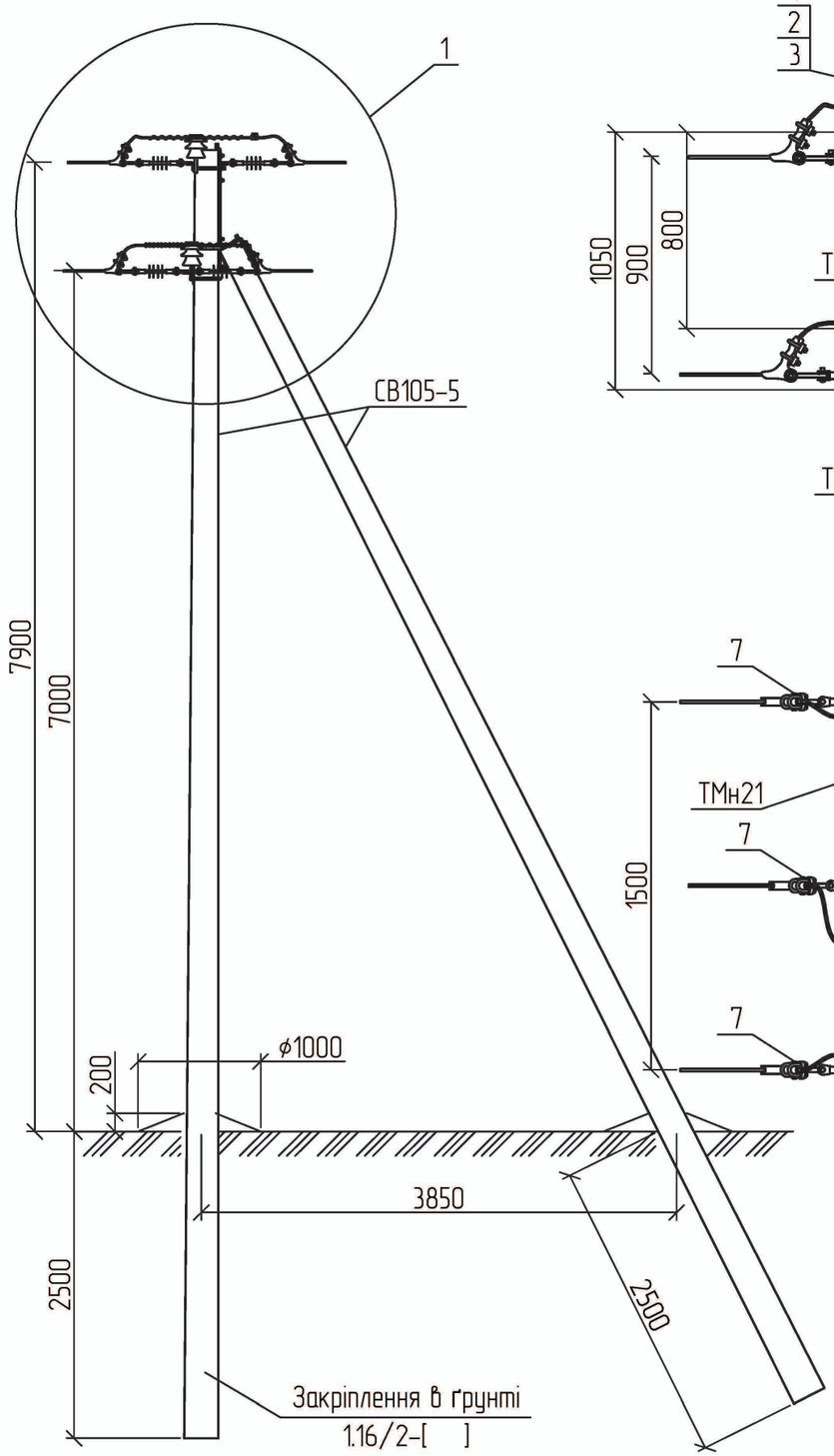


Схема встановлення опори

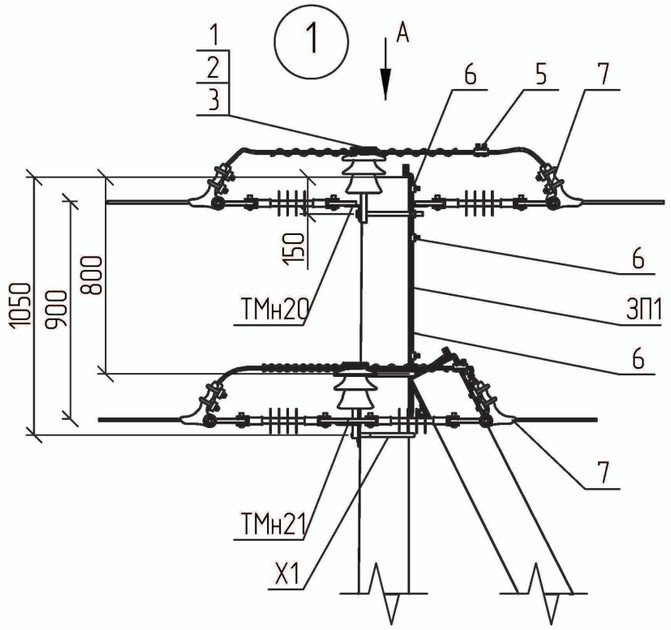


Вид А

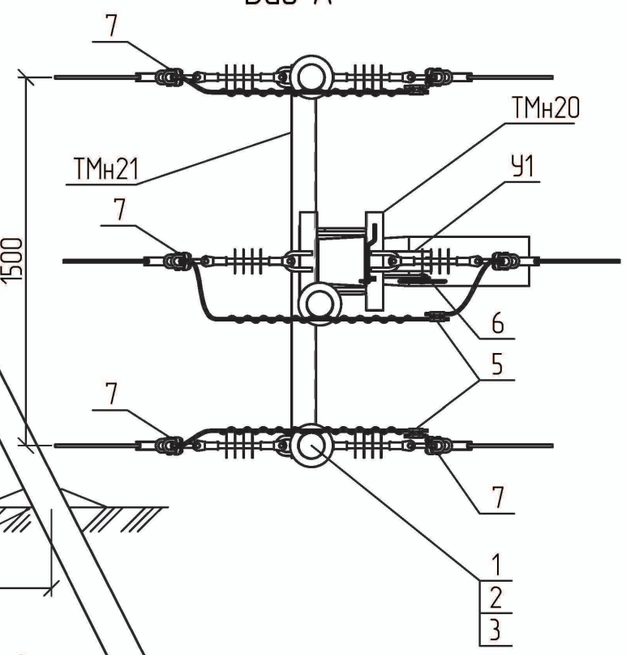


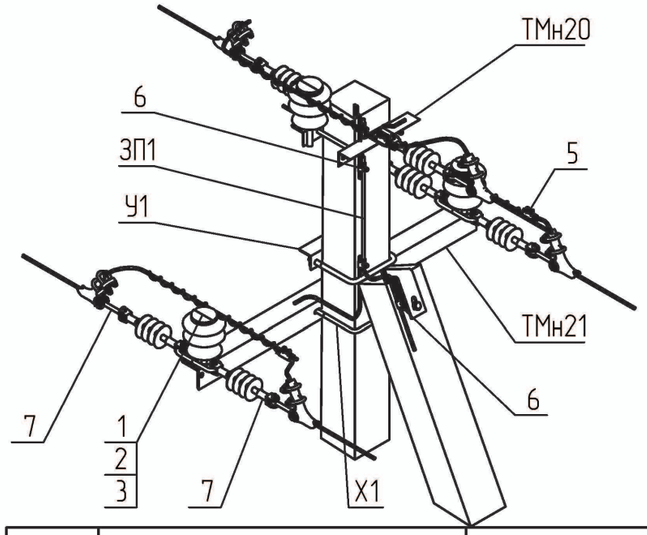


| Поз. | Позначення | Найменування | Кільк. | Маса од., кг. | Примітка |
|---|---|---|---|---|---|
| | Залізобетонні елементи: | | | | |
| СВ105-5 | ТУ.У.В2.6.00113997.004-94 | Стояк СВ105-5 | 2 | 1180 | |
| | Сталеві конструкції: | | | | |
| ТМн20 | 1.16/6-10 | Траверса гарячеоцинкована ТМн20 | 1 | 7,66 | |
| ТМн21 | 1.16/6-11 | Траверса гарячеоцинкована ТМн21 | 1 | 22,99 | |
| Х1 | 180.2н/5-28 | Хомут Х1 | 1 | 1,30 | |
| У1 | 180.2н/5-1 | Кронштейн У1 | 1 | 6,9 | |
| ЗП1 | ДСТУ 4738:2007 | Заземлювальний дріт ф10; L=2 п.м. | 1 | 1,24 | |
| | Всього на опору, кг. | | | 40,09 | |
| | Лінійна арматура: | | | | |
| 1 | ТУ У 26.2-00214652-003:2012 | Ізолятор ШФ-20Г | 3 | 3,50 | |
| 2 | ТУ 35-2036-90 | Ковпачок К6 | 3 | 0,03 | |
| 3 | SICAME | В'язка спіральна AST 35 | 3 | 0,12 | 35 мм$^2$ |
| | | В'язка спіральна AST 70 | | 0,17 | 50-70 мм$^2$ |
| | | В'язка спіральна AST 120 | | 0,25 | 95-120 мм$^2$ |
| 5 | | Затискач відгалужувальний PGA402 | 3 | 0,14 | 35-120 мм$^2$ |
| 6 | | Затискач плашковий PGA101 | 4 | 0,06 | |
| 7 | 1.16/3-30 | Підвіска натяжна ізолююча | 6 | | |

Магістраль П/Л

1. Опора використовується в умовах ненаселеної місцевості типу I.

Прив'язаний

Інв. №

| Зм. | Кільк. | Арк. | №док. | Підп. | Дата |
|---|---|---|---|---|---|
| ГІП | | Журавльов | | | 17.01 |
| Розробив | | Меркотан | | | 16.01 |
| Перевірив | | Іщук | | | 16.01 |
| Н. контр. | | Блінов | | | 11.01 |

1.16/3-13

Анкерна опора
А10-1н(2хСВ105-5)-1

| Стадія | Аркуш | Аркушів |
|---|---|---|
| Р | 1 | 1 |

НВП ТОВ "Енерголіга"

Зам. Інв. № | Підпис і дата | Інв. № об.

Формат А3