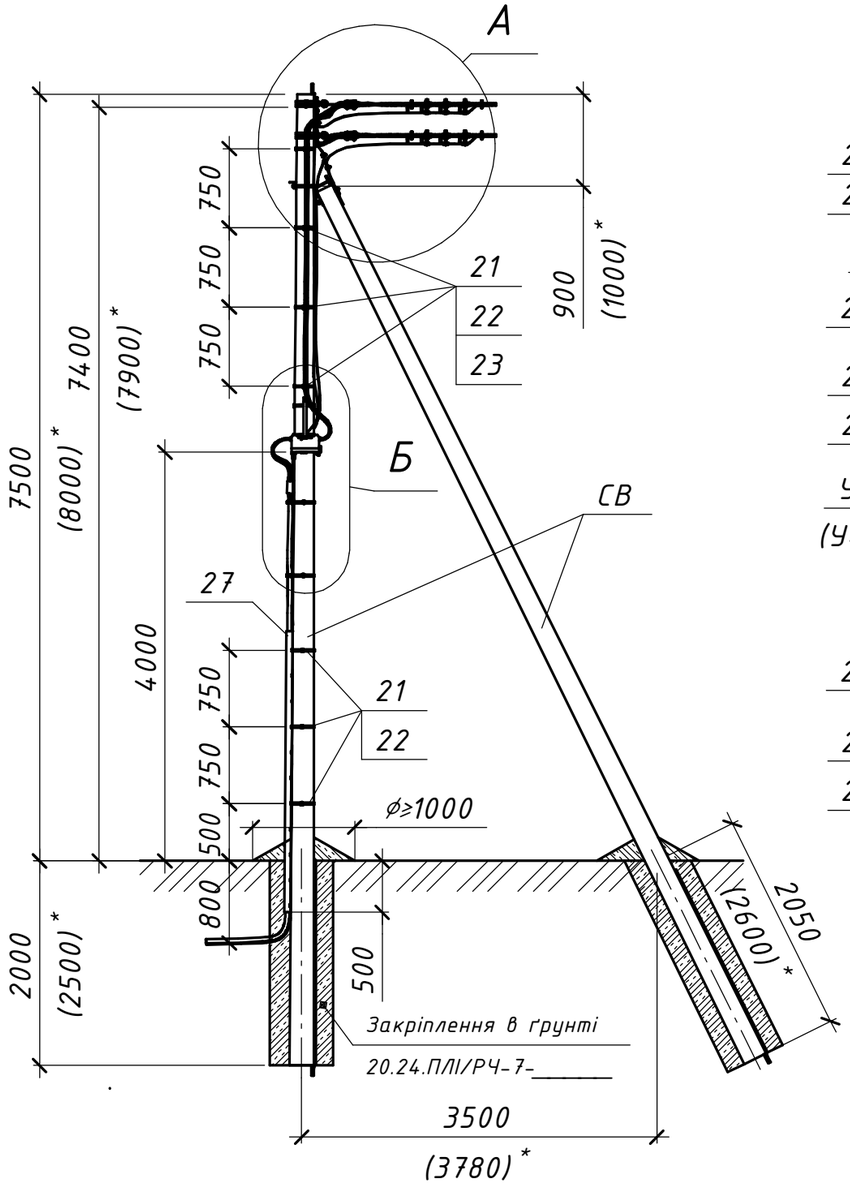

Схема встановлення опори

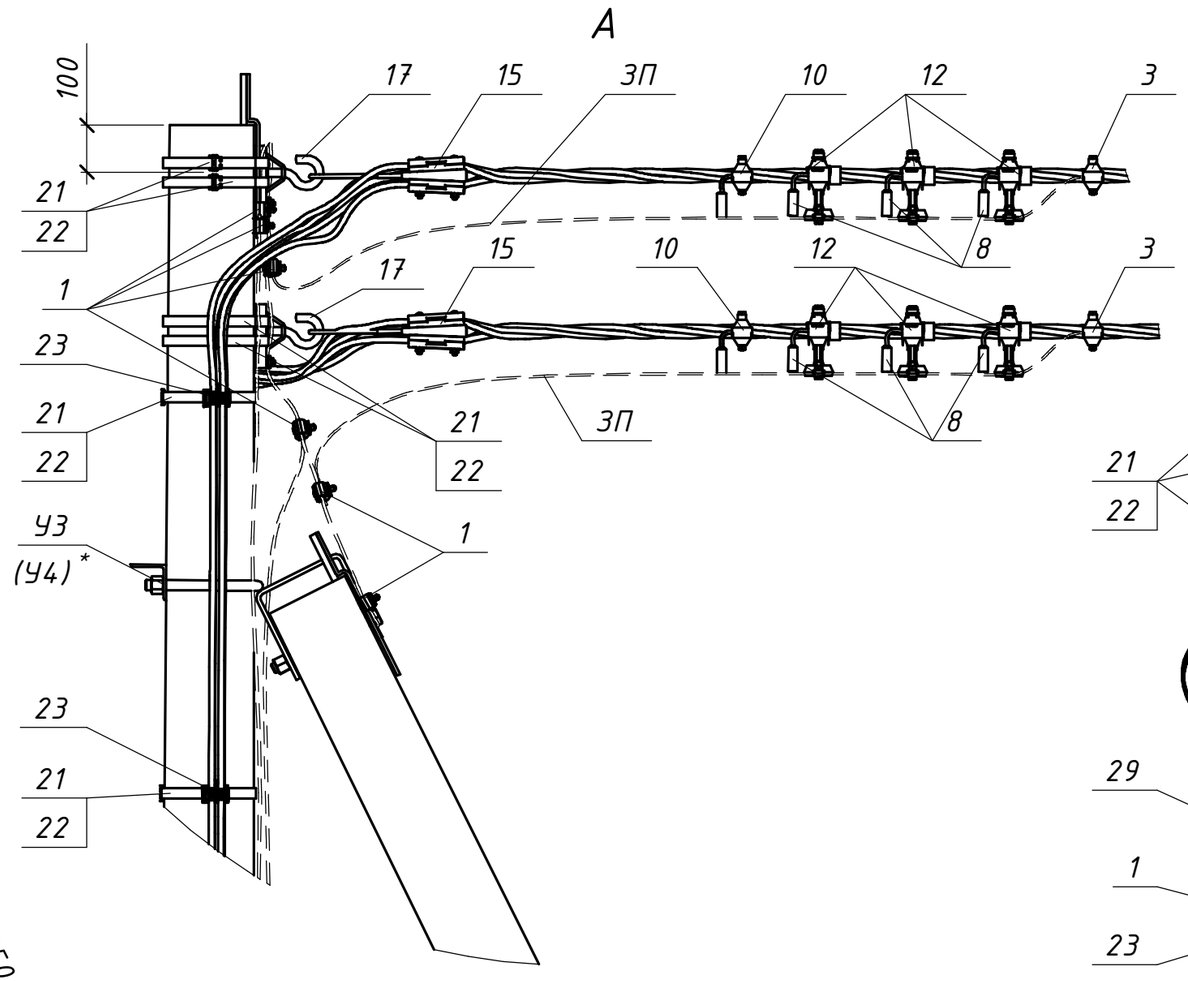

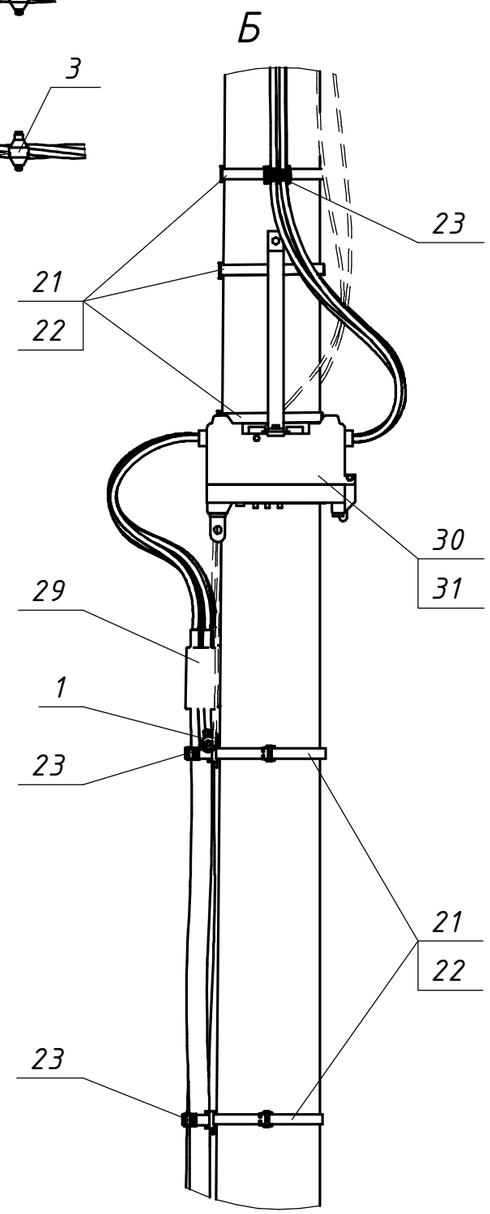

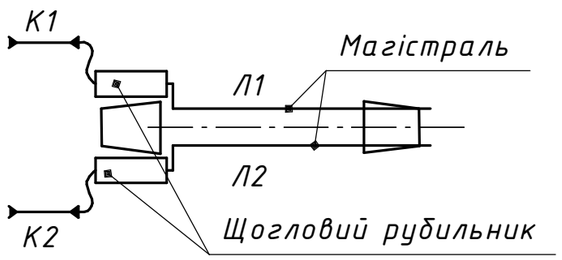

* Значення у дужках наведені для опори зі стояком СВ-105

						20.24.ПЛІ/2-37		
						Повітряні лінії напругою 0,4 кВ з самоутримними ізольованими проводами		
Зм.	Кільк.	Арк.	№док.	Підпис	Дата			
Розробив		Ястреба			04.24	Будівельні рішення опор ПЛІ-0,4 кВ на гаках (на базі стояків СВ 95-3 та СВ 105-5)	Стадія	Аркуш	Аркушів
Перевірив		Воєвода			04.24		Р	1	2
Н.контр.		Велещук			04.24				
						Кінцева двоколова опора з переходом в кабель та встановленням щоглових рубильників К2(2хСВ95-3)+2К+2ЩР-2с К2(2хСВ105-5)+2К+2ЩР-2с	ТОВ "ЕНЕРГОЛІГА" Київ 2024	
ГІП		Корсак			04.24			

Погоджено:

Зам. інв. №

Підпис і дата

Інв. № ориг.

2-56

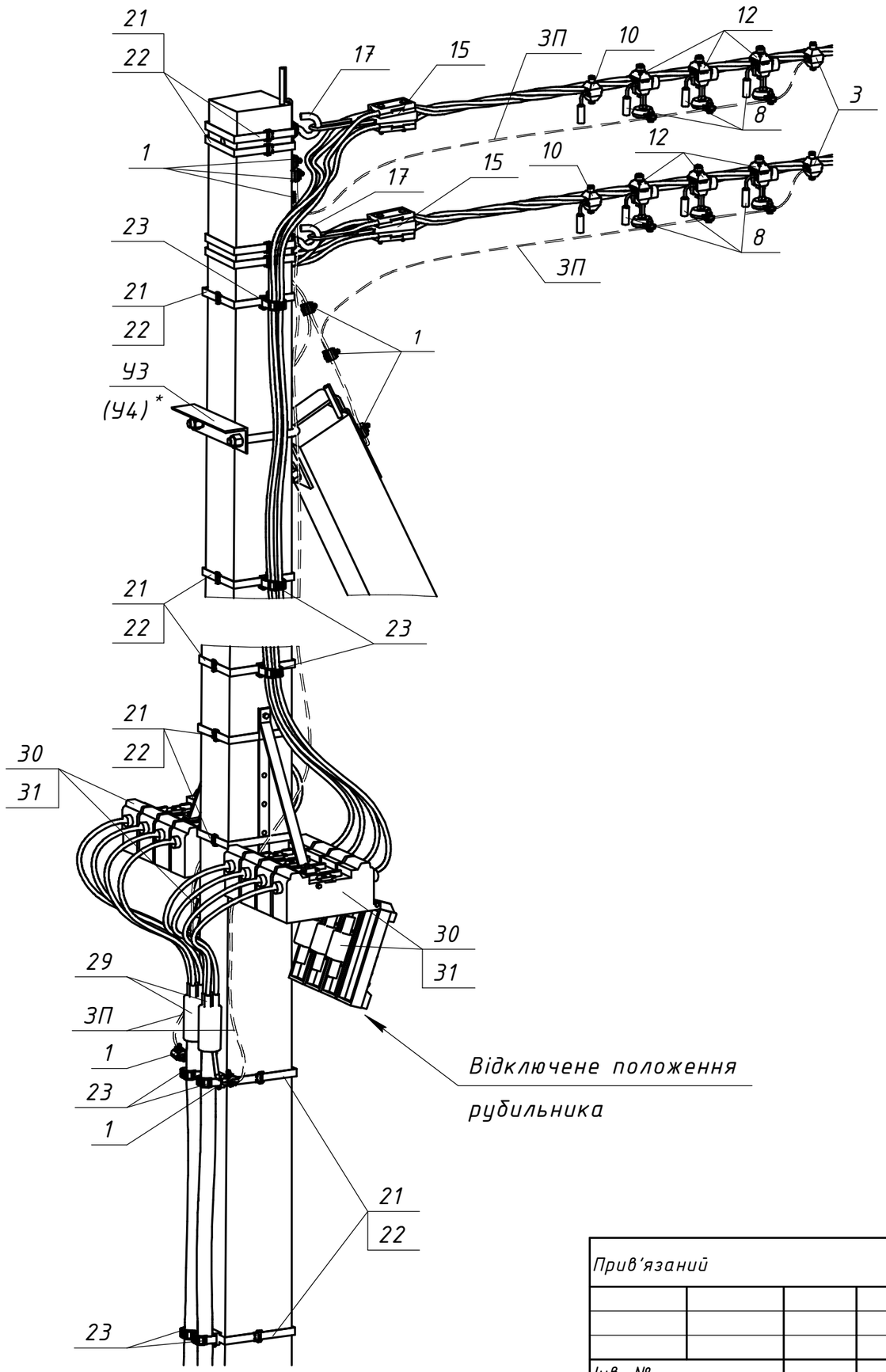

Поз.	Позначення (Виробник)	Найменування	Кільк.	Маса од. кг	Примітка
		Залізобетонні елементи:			
СВ	ТУ У В.2.6-00113997.003-94	Стояк СВ95-3	2	900	
		Стояк СВ105-5		1180	
		Сталеві конструкції:			
17	CSC 16T (SICAME)	Гак універсальний	2	0,72	
21	IF 207 (SICAME)	Бандажна стрічка	18	0,116	м.п.
22	CF 20 (SICAME)	Скріпа	15	0,01	
У3	20.24.ПЛІ/КМ-01	Кронштейн У3	1	5,3	Для СВ95
У4 *	20.24.ПЛІ/КМ-02	Кронштейн У4	1	6,9	Для СВ105
ЗП	ГОСТ839-80	Провід А16	7	0,62	м.п.
	Всього на опору, кг				
		Лінійна арматура:			
1	PGA 101 (SICAME)	Затискач плашковий	8	0,055	
3	TND 151 (SICAME)	Затискач для повторних заземлень	2	0,18	25-95 мм^2
	TND 241 (SICAME)			0,22	120 мм^2
8	FCC 1 (SICAME)	Модуль для тимчасових заземлень	6	0,080	
10	TTD 2 CC (SICAME)	Затискач для тимчасових заземлень	2	0,185	25-95 мм^2
	TTD 3 CC (SICAME)			0,2	120 мм^2
12	TTD 1 PROTECT 28 (SICAME)	Відгалужувальний затискач з обмежувачем перенапруги	6	0,29	280 В
	TTD 1 PROTECT 50 (SICAME)			0,295	440 В
15	GUKo1 (SICAME)	Затискач натяжний магістральний	2	0,8	25-70 мм^2
	GUKo2 (SICAME)			1,23	95-120 мм^2
23	BIC 30-50 (SICAME)	Кабельний хомут	12	0,02	
27	GPC 60-60 (SICAME)	Захисна накладка для кабелю	2	1,51	
29	T4TH 0 _____ (SICAME)	Кінцева термоусаджувальна муфта для чотирижильних кабелів з полімерною ізоляцією	1	□	
30	APR 44400 (SICAME)	Щогловий рубильник	2	4	
31	Fuse APR ___ A (SICAME)	Запобіжник до щоглового рубильника	6	0,2	до 400 А

Прив'язаний

Інв. №

Зам. інв. №

Підпис і дата

Інв. № ориг.

Зм.	Кільк.	Арк.	№док.	Підпис	Дата

20.24.ПЛІ/2-37

Арк. 2