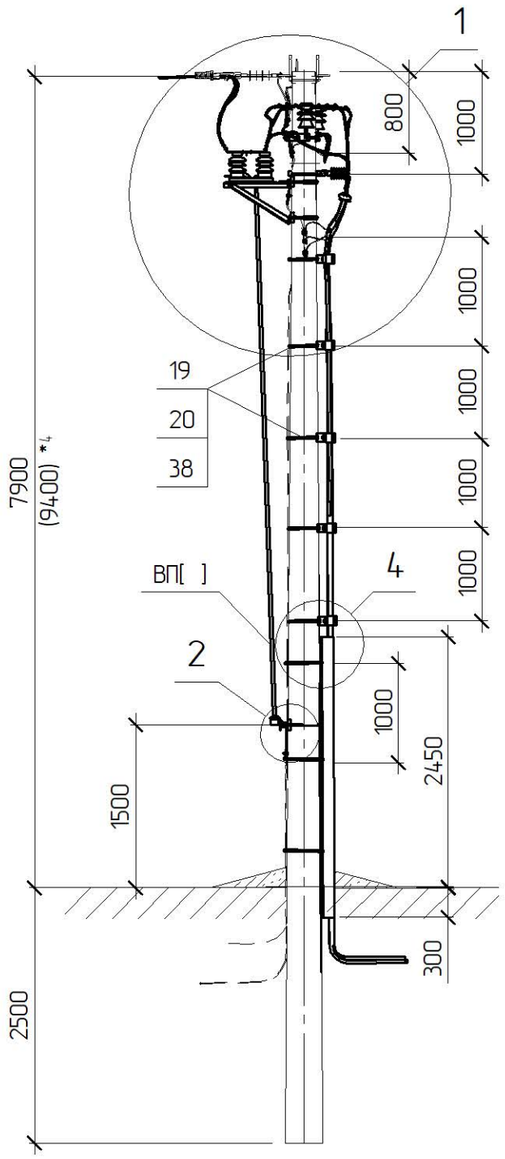

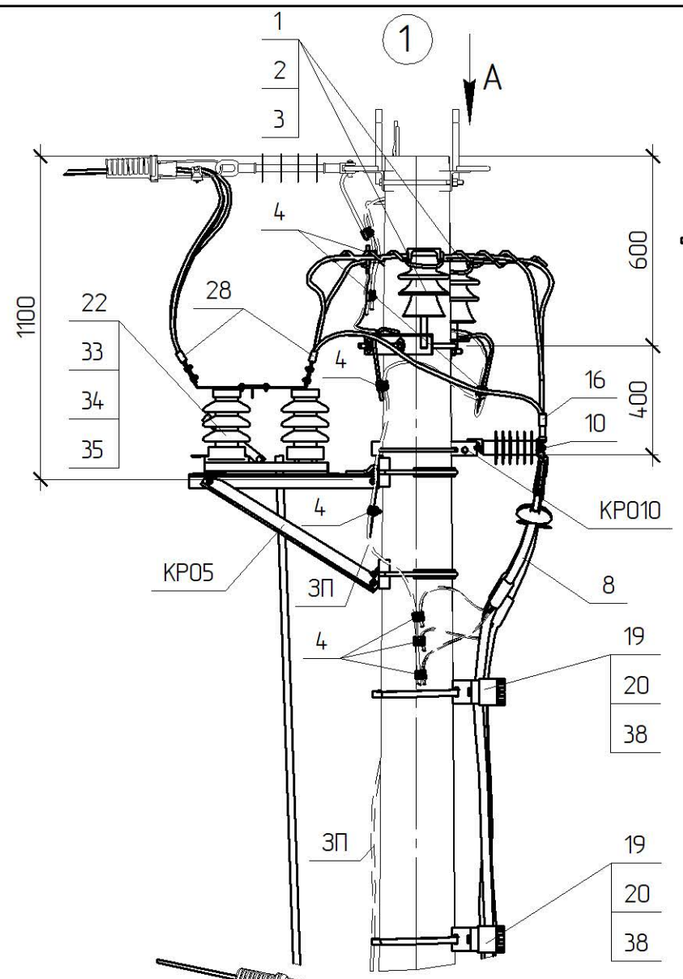

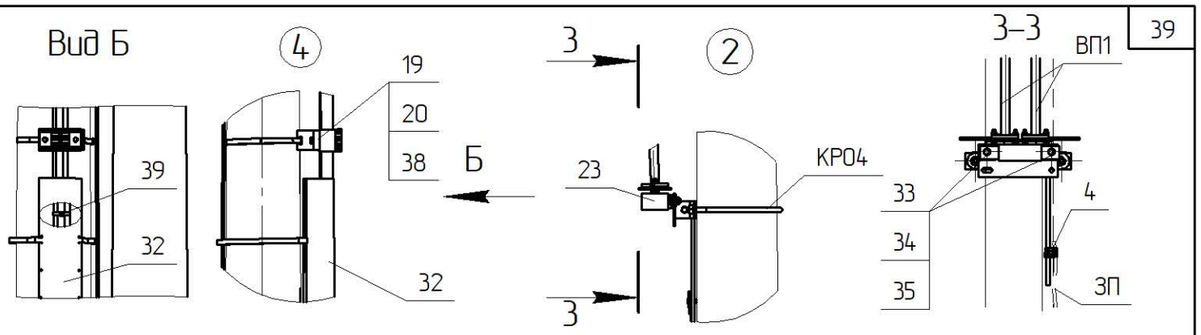

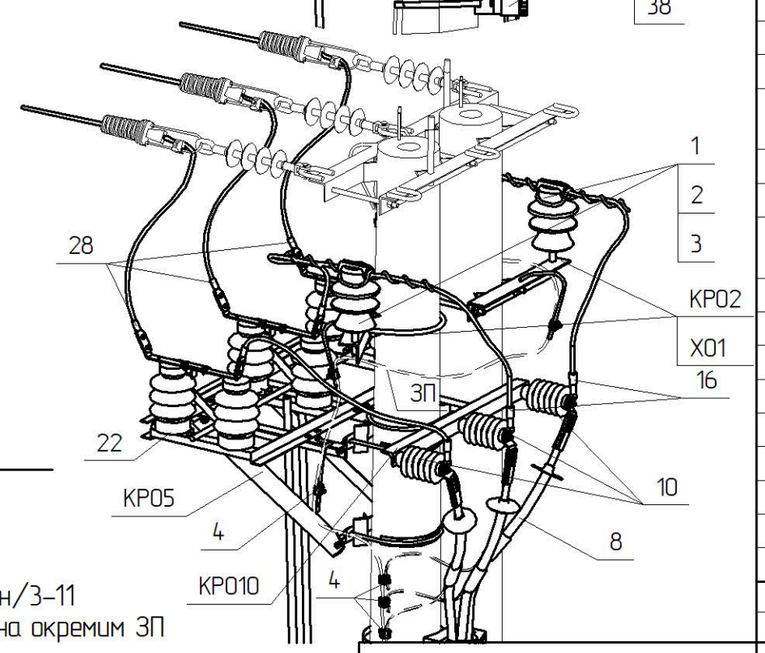

Схема встановлення опори

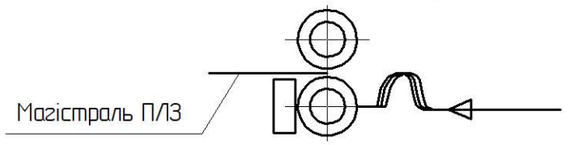

Поз.	Позначення	Найменування	Кільк.	Маса од. кг	Примітка
		Сталеві конструкції:			
19	SICAME	Бандажна стрічка IF 207, L=9 п.м.	1	0,96	
20	SICAME	Скріпа CF 20	9	0,01	
КР02	180.2н./5-3	Кронштейн КР02	2	4,37	
КР04	180.2н./5-6	Кронштейн КР04	1	4,66	
КР05	180.2н./5-8	Кронштейн КР05	1	23,65	
КР010	180.2н./5-12	Кронштейн КР010	1	8,74	
Х01	180.2н./5-29	Хомут Х01	2	1,3	
ВП[ ]*3	180.2н/5-31	Вал приводу ВП[ ]	2	14,3	
33	ГОСТ 7798-70	Болт 12х40	6	0,05	
34	ГОСТ 5915-70	Гайка М12	6	0,02	
35	ГОСТ 11371-78	Шайба 12	6	0,01	
ЗП	ДСТУ 4738:2007 / ISO 1461:2009	Ст. круг ф10 В2 з цинковим покриттям, L=15 п.м.	1	9,3	
		Лінійна арматура:			
1	SICAME	Ізолятор ШФ20-Г1	2	3,8	
2	ТУ 35-2036-90	Ковпачок К-6	2	0,03	
3 *1	SICAME	В'язка спіральна діелектрична PLDT2 R	2	0,18	50-70 мм²
		В'язка спіральна діелектрична PLDT3 R		0,185	95-120 мм²
4	SICAME	Затискач плашковий PGA 101	11	0,055	
8 *8	SICAME	Кінцева кабельна муфта__	1	2,2	
10	SICAME	ОПН AZC 090	3	1,5	6 кВ
		ОПН AZC 150		1,8	10 кВ
16 *1	SICAME	Затискач апаратний CN2AA____G28	3	0,15	
22	ТУ У 3.49-05758084-024-96	Роз'єднувач РЛНДз-10/400У1	1	42	
23	ТУ У 3.49-05758084-024-96	Привід ПРЗ-10У1	1	12	
28 *1	SICAME	Затискач апаратний _____2A G28	6	0,23	
32	SICAME	Захисна накладка для кабелю GPC 140	1	3,2	
38	SICAME	Утримувач для 3х одножильних каб. КР 29-41 MB	5	0,25	
39	SICAME	Стяжка CCE 550-12.7 L=550 мм	3	0,05	

Креслення читати разом з кресленням 180.2н/3-11
Обмежувачі ОПН приєднуються до заземлювача окремим ЗП

*1 Тип арматури залежить від перерізу проводу магістралі, див 180.2н/6
*3 Для опор СК105 використовується вал приводу ВП1, а для опор СК120 – вал приводу ВП2, див. 180.2н/5-31
*4 Значення у дужках наведені для опори зі стояком СК120-[ ]
*8 Тип кабельної муфти залежить від типу та перерізу кабелю

Зам. інв. № | Підпис і дата | Інв. № ориг.

Прив'язаний

Інв. №

Зм.	Кільк.	Арк.	№док.	Підпис	Дата
1	–	Нов.	10-1		02.19
ГІП		Власюк			
Н.контр.		Галюк			
Перевір.		Борисенко			
Розроб.		Скворцова			

180.2н/4-32

Встановлення роз'єднувача та кабельної муфти на кінцевій опорі КМР-4-0

Стадія	Аркуш	Аркушів
РП	1	1

ВП НТЦЕ
ДП НЕК „УКРЕНЕРГО"
Київ