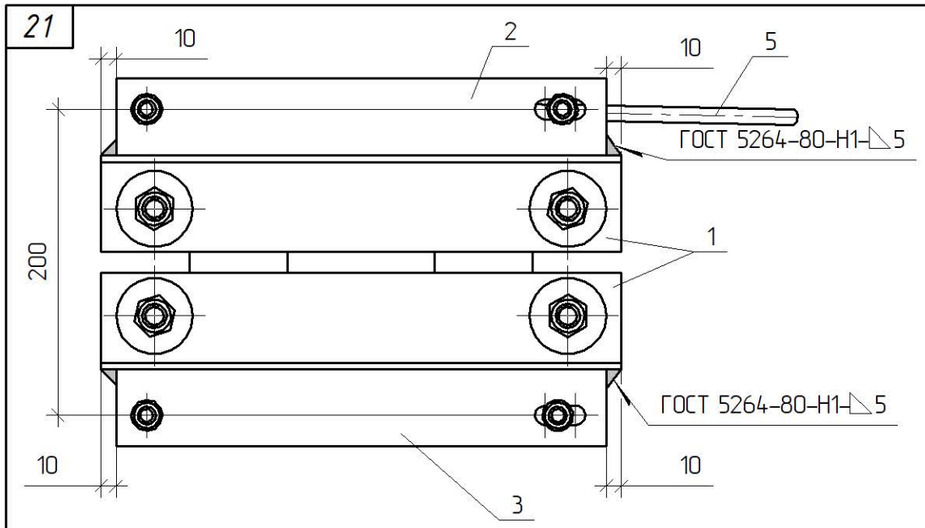

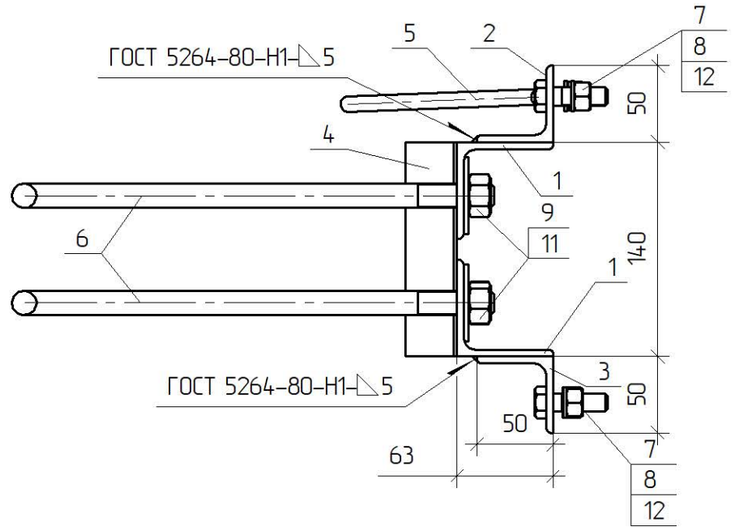

Поз 6

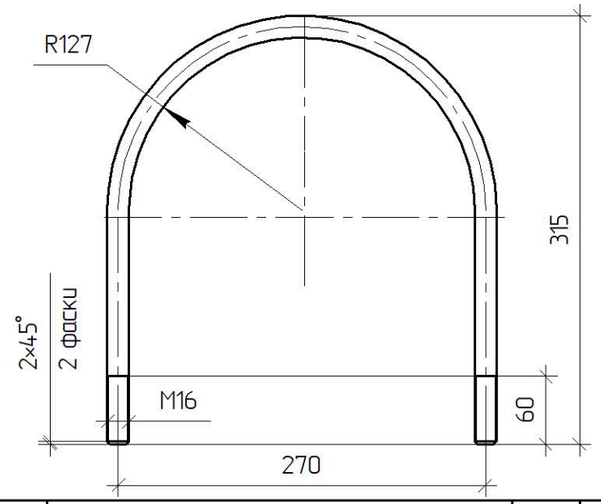

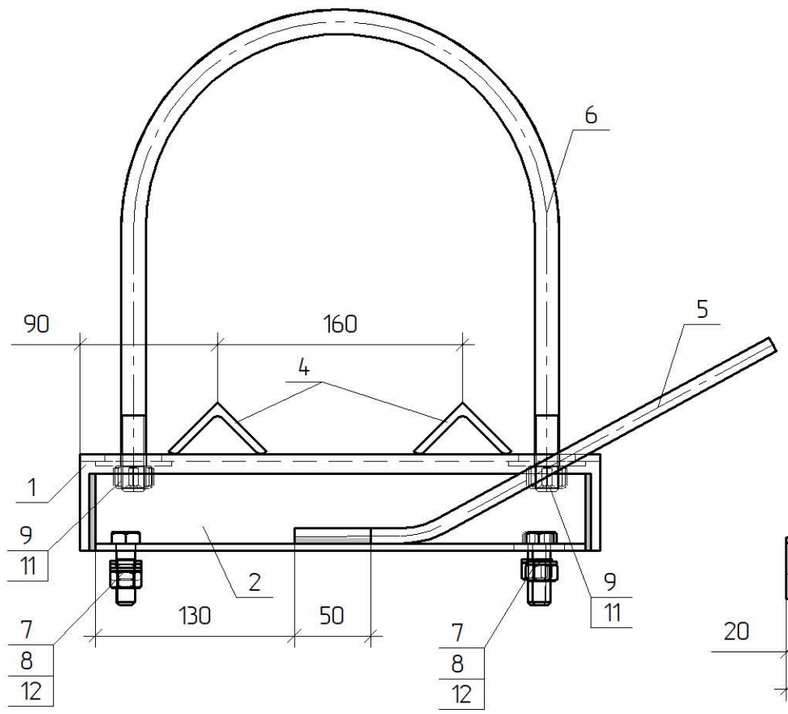

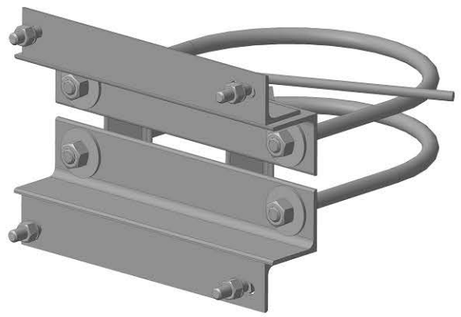

Поз. 2

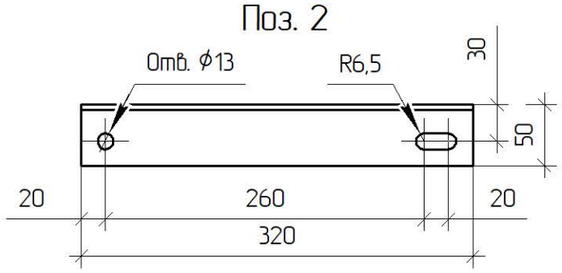

Поз. 1

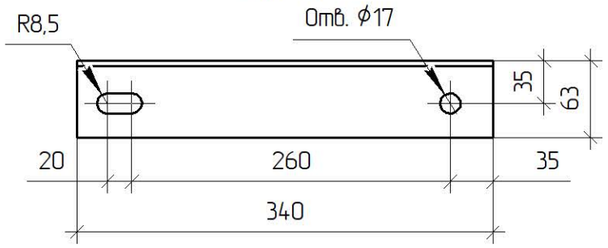

Поз. 3

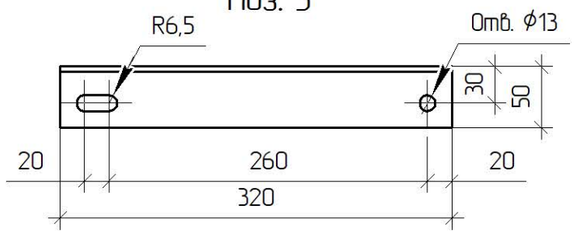

Поз.	Позначення	Найменування	Кільк.	Примітка
		Деталі		
1		Кутик 63х5 ДСТУ 2251:2018 / С245 ДСТУ 8539:2015 L=340	2	1,45 кг
2		Кутик 50х5 ДСТУ 2251:2018 / С245 ДСТУ 8539:2015 L=320	1	1,08 кг
3		Кутик 50х5 ДСТУ 2251:2018 / С245 ДСТУ 8539:2015 L=320	1	1,08 кг
4		Кутик 45х5 ДСТУ 2251:2018 / С245 ДСТУ 8539:2015 L=140	2	0,55 кг
5		Круг ⌀10 ДСТУ 4738:2007 / С245 ДСТУ 8539:2015 L=400	1	0,25 кг
6		Круг ⌀16 ДСТУ 4738:2007 / С245 ДСТУ 8539:2015 L=770	2	1,21 кг
		Стандартні вироби		
7		Болт М12Х40 ДСТУ ГОСТ 7798:2008	4	0,03 кг
8		Гайка М12 ДСТУ ГОСТ 5915:2008	4	0,02 кг
9		Гайка М16 ДСТУ ГОСТ 5915:2008	4	0,03 кг
10		Шайба 12 ГОСТ 11371-78	4	0,01 кг
11		Шайба 16 ГОСТ 11371-78	4	0,01 кг

Зварні шви варити електродом Е42 ГОСТ 9467-75. Висота шва 5 мм.

Привʼязаний

Інв. №

Зм.	Кільк.	Арк.	№док.	Підпис	Дата
Розроб.		Ястреба			11.19
Перевір.		Скребунов			11.19
Н.контр.		Ковальчук			11.19
ГІП		Журавльов			11.19

2.19/3-КМ

Встановлення реклоузера на опорах ЛЕП 35 кВ типу СК

Стадія	Маса	Масштаб
Р	9,21	1:4

Аркуш 8 Аркушів 13

Кронштейн гарячеоцинкований КР35з-ТВП

ТОВ "ЕНЕРГОЛІГА" Київ 2019

Зам. інв. №

Підпис і дата

Інв. № ориг.