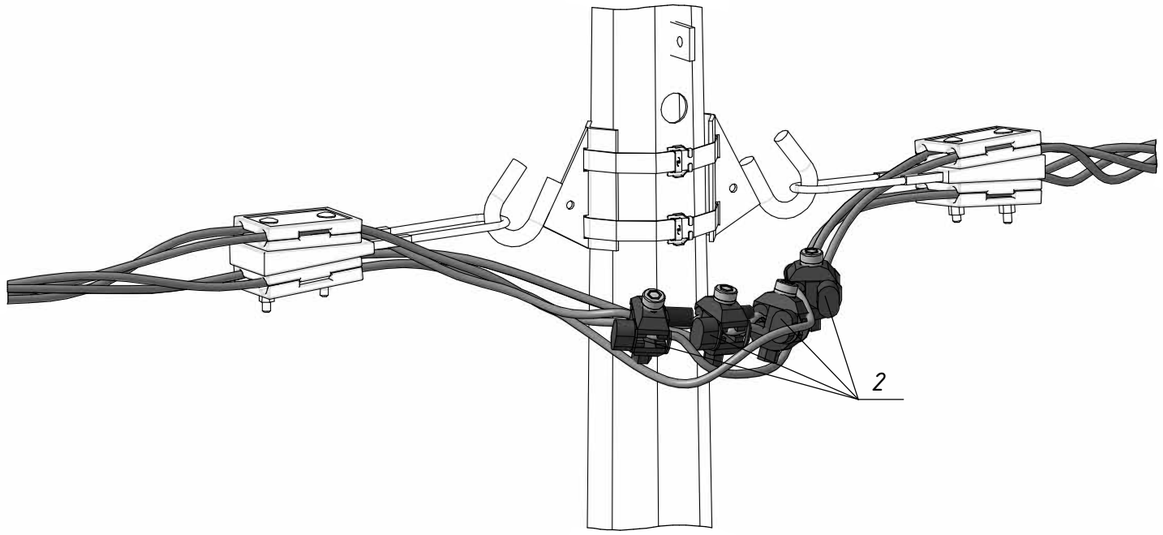

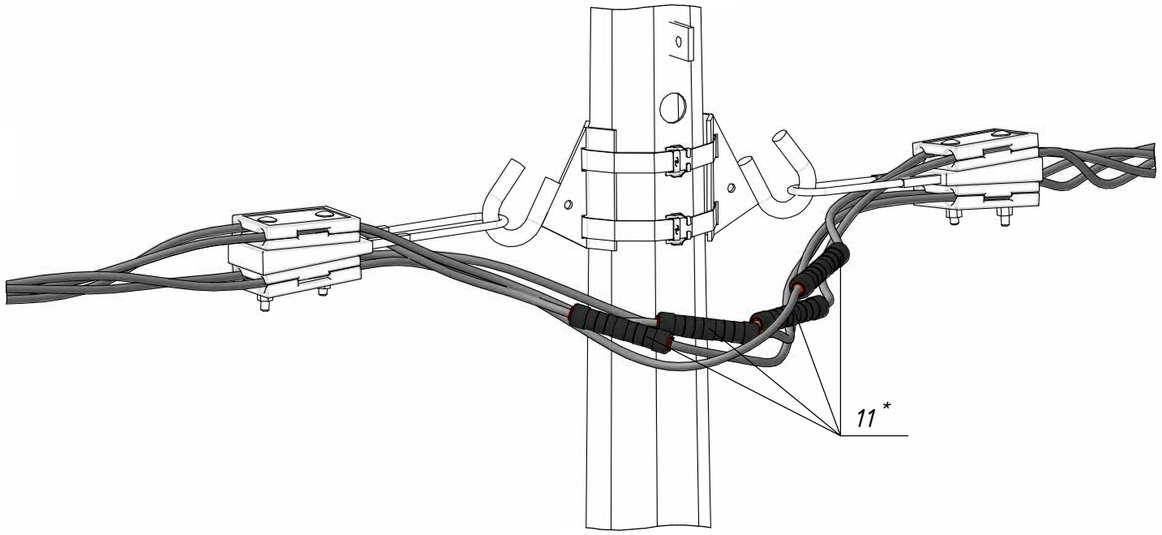

Поз.	Позначення (Виробник)	Найменування	Кільк.	Маса од. кг	Примітка
		Лінійна арматура:			
2	TTD 181 (SICAME)	Відгалужувальний затискач	4	0,15	10-50 мм^2
11*	MJPB 35 (SICAME)	З'єднувальний затискач	4	0,040	35 мм^2
	MJPT 50 (SICAME)	що пресується		0,060	50 мм^2

*З'єднувальні затискачі, що пресуються MJPB_ (MJPT_), позиція 11, можуть використовуватись для з'єднання проводів ліній вуличного освітлення замість проколюючих затискачів TTD 181, позиція 2, перерізом 35-50 мм^2.

Погоджено:

Зам. інв. №

Підпис і дата

Інв. № ориг.

Привʼязаний

Інв. №

Зм.	Кільк.	Арк.	№док.	Підпис	Дата
Розробив		Ковальчук			10.23
Перевірив		Ястреба			10.23
Н.контр.		Мишко			10.23
ГІП		Меркотан			10.23

18.21.ЛО/1-26

Зовнішнє освітлення. Типові вузли приєднання світильників

Арх. №18.21.ЛО

Приєднання світильників до повітряних ліній

Стадія	Аркуш	Аркушів
Р	1	1

Встановлення затискачів в анкерній петлі перерізом 35-50 мм^2

ТОВ "ЕНЕРГОЛІГА"

Київ 2023