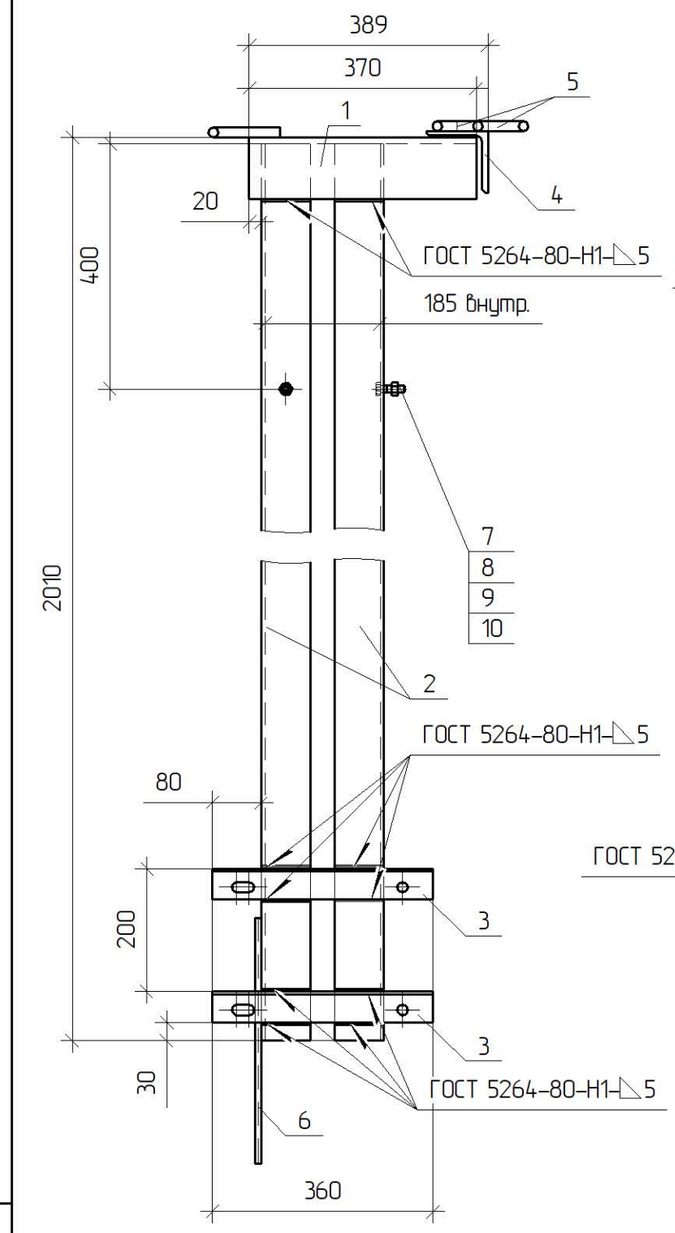

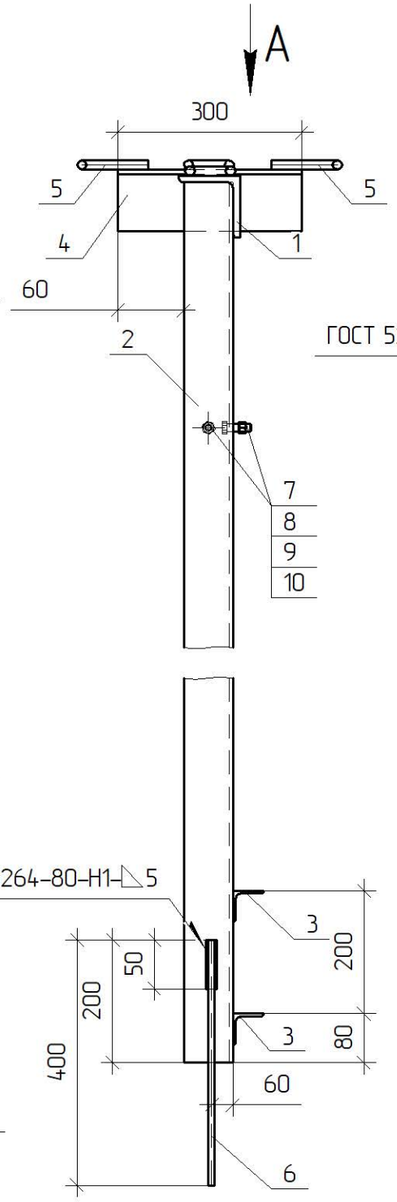

Вид А

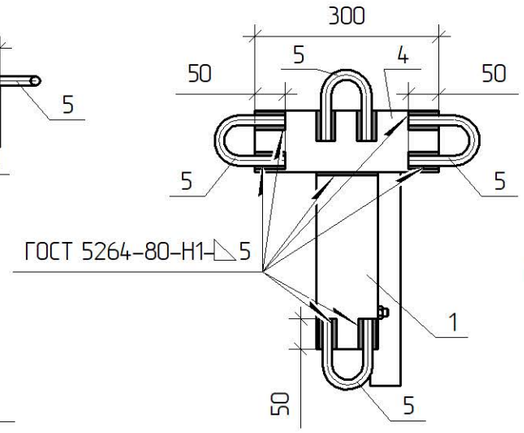

Поз 5
М 1:4

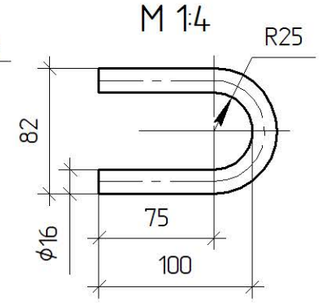

Поз 3
М 1:4

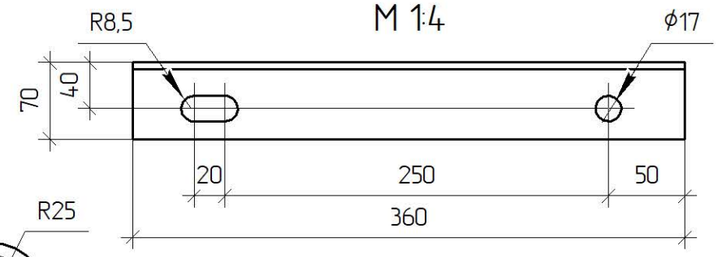

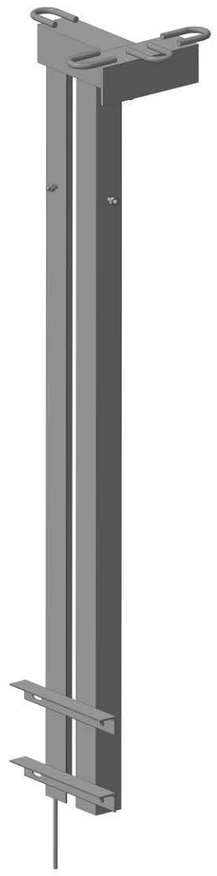

Поз 2
М 1:10

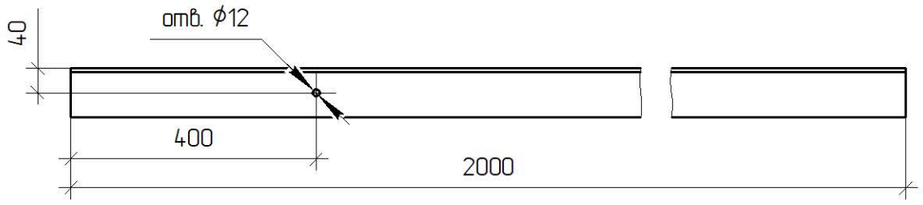

Поз.	Позначення	Найменування	Кільк.	Примітка
		Деталі		
1		Кутик 100х7 ДСТУ 2251:2018 / С245 ДСТУ 8539:2015 L=370	1	4,13 кг
2		Кутик 80х6 ДСТУ 2251:2018 / С245 ДСТУ 8539:2015 L=2000	2	14,7 кг
3		Кутик 70х5 ДСТУ 2251:2018 / С245 ДСТУ 8539:2015 L=360	2	1,71 кг
4		Кутик 100х7 ДСТУ 2251:2018 / С245 ДСТУ 8539:2015 L=300	1	4,22 кг
5		Круг ϕ16 ДСТУ 4738:2007 / С245 ДСТУ 8539:2015 L=260	4	0,4 кг
6		Круг ϕ10 ДСТУ 4738:2007 / С245 ДСТУ 8539:2015 L=400	1	0,25 кг
		Стандартні вироби		
7		Болт М10х35 ГОСТ 7798:2008	2	0,03 кг
8		Гайка М10 ГОСТ 5915:2008	2	0,02 кг
9		Шайба 10 ГОСТ 6958-78	2	0,01 кг
10		Шайба пружинна 10 ГОСТ 6402-70	2	0,01 кг

*Розмір залежить від розміру швелера.

Зварні шви варити електродом Е42 ГОСТ 9467-75. Висота шва 5 мм.

Прив'язаний

Інв. №

Зм.	Кільк.	Арк.	№док.	Підпис	Дата
ГІП		Журавльов			11.19
Н.контр.		Ковальчук			11.19
Перевір.		Скребунов			11.19
Розроб.		Ястреба			11.19

1.19/6-06

Траверса
гарячеоцинкована
ТМ35з-ГТ3

Стадія	Маса	Масштаб
Р	43,4	1:10
Аркуш	Аркушів 1	

ТОВ "ЕНЕРГОЛІГА"
Київ 2019

Зам. інв. №

Підпис і дата

Інв. № ориг.