Вид А

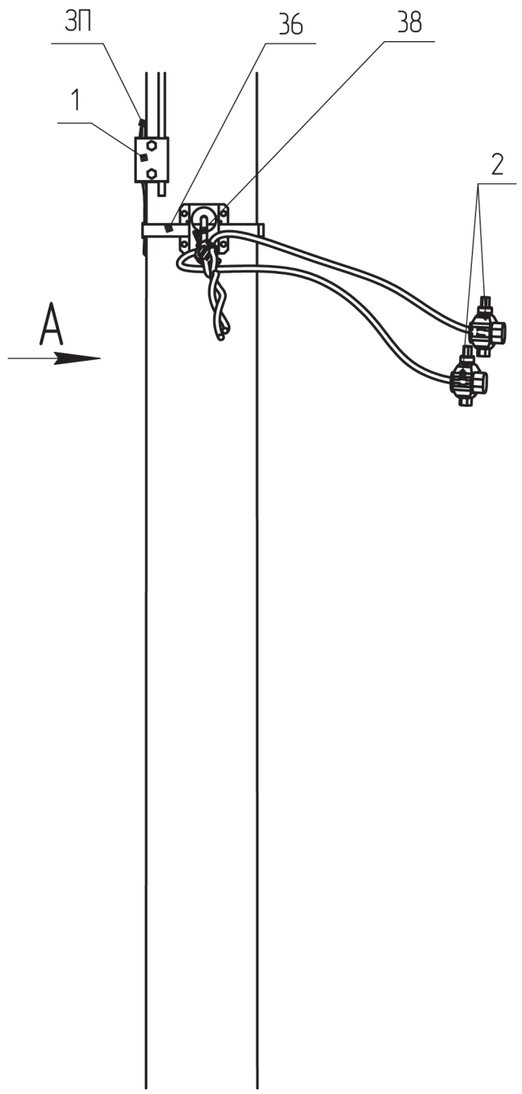

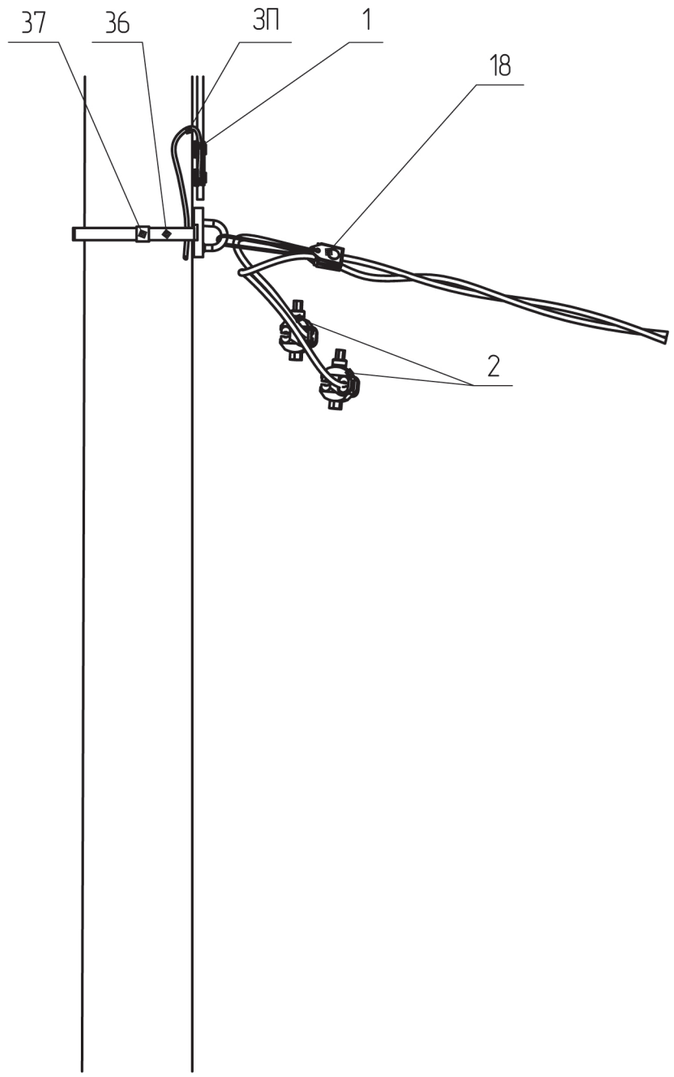

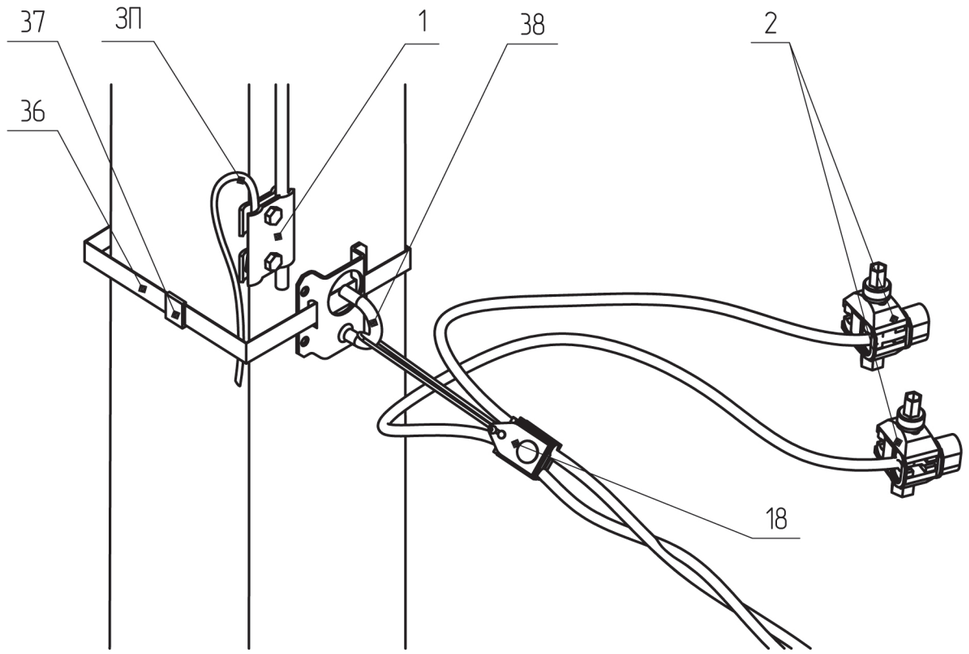

Поз.	Позначення	Найменування	Кільк.	Маса од. кг	Примітка
		Сталеві конструкції:			
36	SICAME	Бандажна стрічка IF 207, L=1 п.м.	1	0.12	
37	SICAME	Скріпа CF 20	1	0.01	
38	SICAME	Гак для відгалужень CST 10	1	0.3	
ЗП	ГОСТ839-80	Провід А16, L=1 п.м.	1	0.05	
	Всього на опору, кг			0.48	
		Лінійна арматура:			
1	ТУ У 3400130441.031-96	Затискач плашковий ПС-1-1	1	0.17	
2*	SICAME	Затискач проколюючий абонентський TTD 151	2	0.11	до 70 мм^2
		Затискач проколюючий абонентський TTD 241		0.17	95-120 мм^2
18	ТУ У 28.7-34293243-001:2010	Затискач натяжний абонентський ЗН-2А	1	0.1	

* Тип арматури залежить від перерізу, див 202.2н/10

Зм.	Кільк.	Арк.	№док.	Підпис	Дата
ГІП		Власюк			
Н.контр.		Галюк			
Перевір.		Борисенко			
Розроб.		Скворцова			

202.2н/8-4

Відгалуження до вводу в будівлю АВ10-4

Стадія	Аркуш	Аркушів
РП	1	1

ВП НТЦЕ
ДП НЕК „УКРЕНЕРГО"
Київ

Прив'язаний

Інв. №

Зам. інв. №

Підпис і дата

Інв. № ориг.