(1:75)

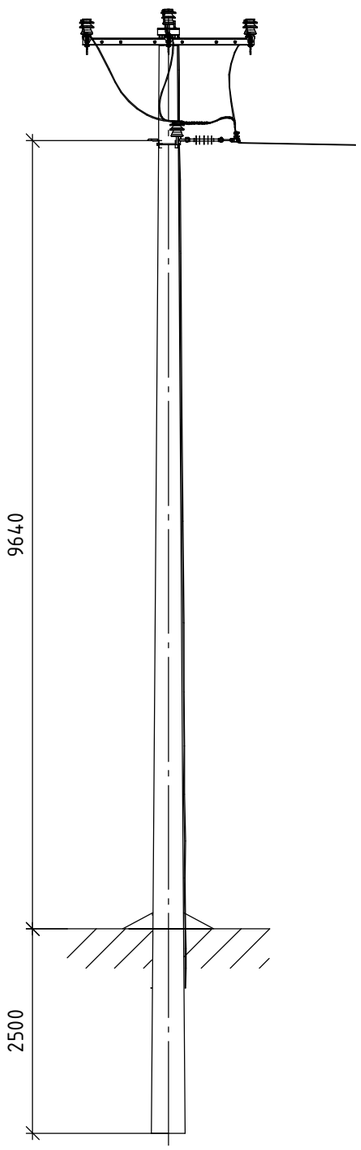

(1:50)

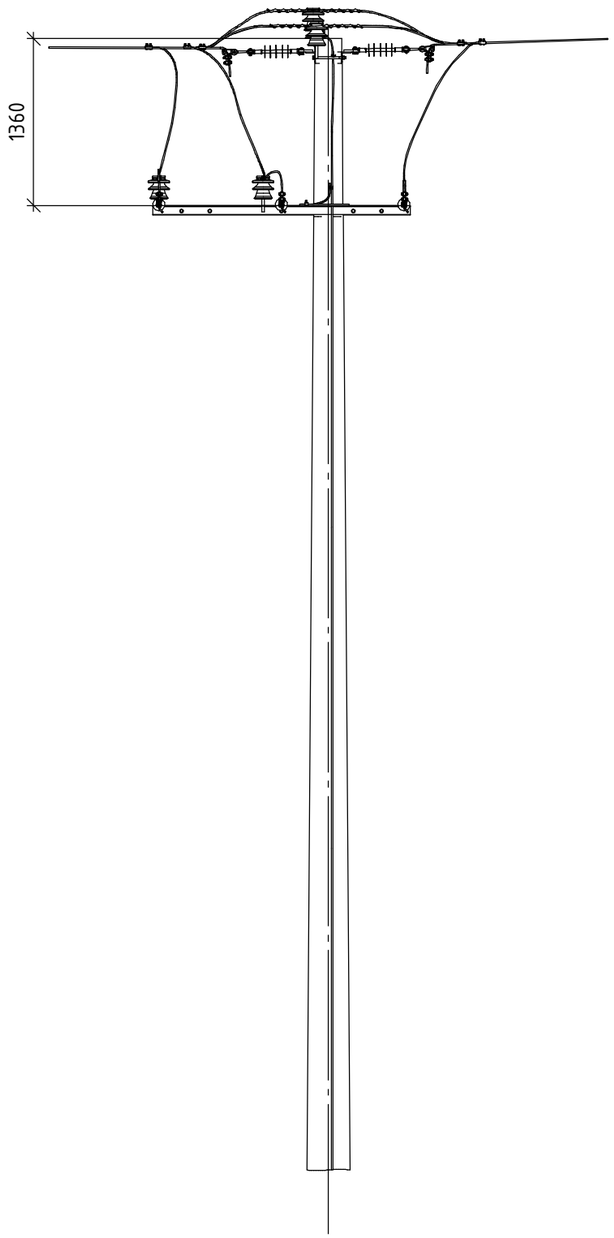

Поз.	Позначення	Найменування	Кільк.	Маса од., кг.	Примітка
		Сталеві конструкції:			
ТМн022л		Траверса ТМн022л	1	51,81	
ЗП1		Заземлювальний провідник ∅10; L=0,5 п.м.	1	0,31	
		Лінійна арматура:			
1	ШФ20-Г1	Ізолятор	2	3,8	
2	К-6	Ковпачок	2	0,03	
4	PGA 402	Затискач відгалужувальний	3	0,14	
5	PGA 101	Затискач плашковий	2	0,06	
6	PSI 15 CC	Ізолятор натяжний	3	1,46	
7	GSTTI 120	В'язка спіральна	2	0,185	95-120 мм^2
29	ТУ У 34.00130441-007-95	Ланка проміжна вивернута ПРВ-7-1	3	0,43	
30	ТУ У 34.00130441-022-96	Затискач натяжний НБ-2-6А	3	2,2	

(1:40)

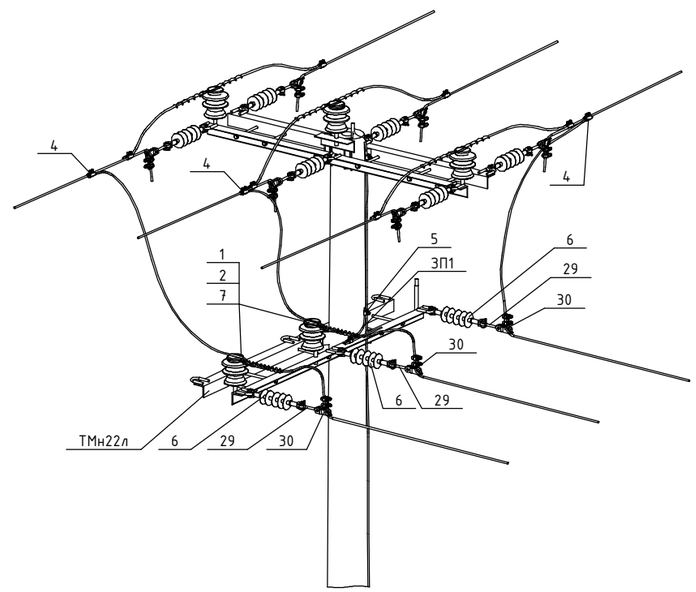

Погоджено:

Зам. інв. №

Підпис і дата

Інв. № ориг.

Зм.	Кільк.	Арк.	№док.	Підпис	Дата
Розроб.		Ястреба			10.21
Перевір.		Ковальчук			10.21
Н.контр.		Скребунов			10.21
ГІП		Меркотан			10.21

Прив'язаний

Інв. №

Додаткове обладнання опор повітряних ліній напругою 6-10 кВ. Встановлення роз'єднувачів

Комплект AR12, роз'єднувача GEVEA GP2G та ПКО-10

Стадія	Аркуш	Аркушів
Р	1	1

Улаштування відгалуження від існуючої магістральної лінії 10 кВ

ТОВ "ЕНЕРГОЛІГА"
Київ 2021