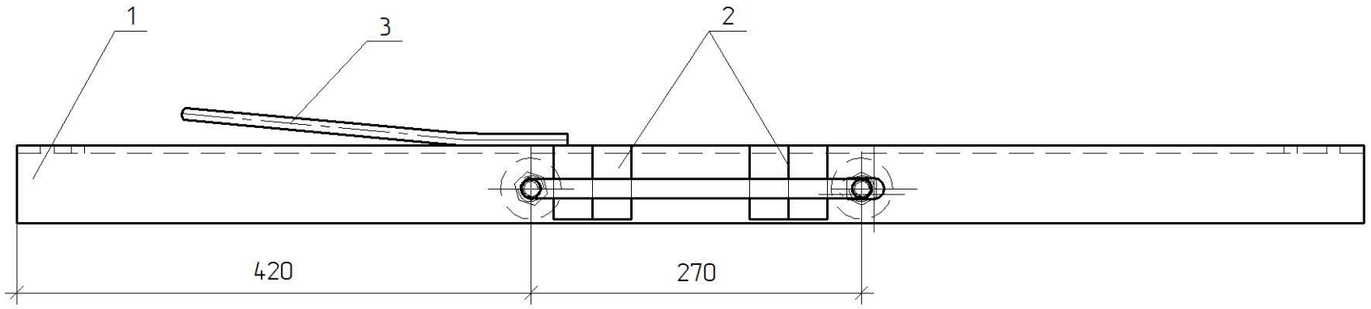

Поз. 1

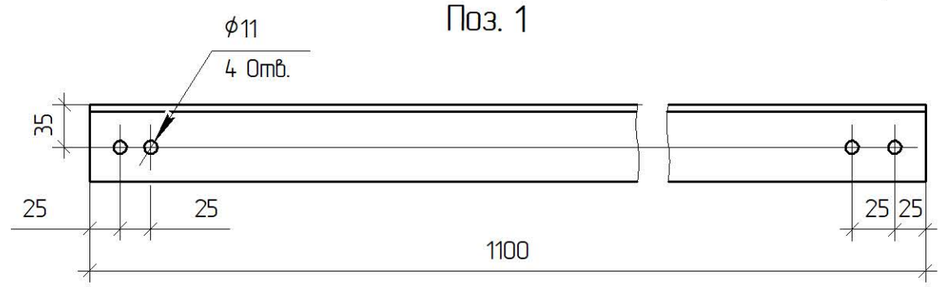

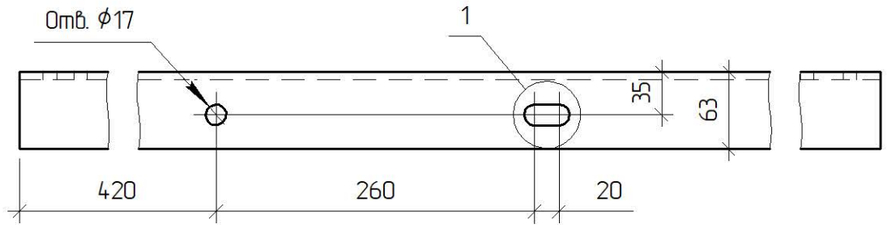

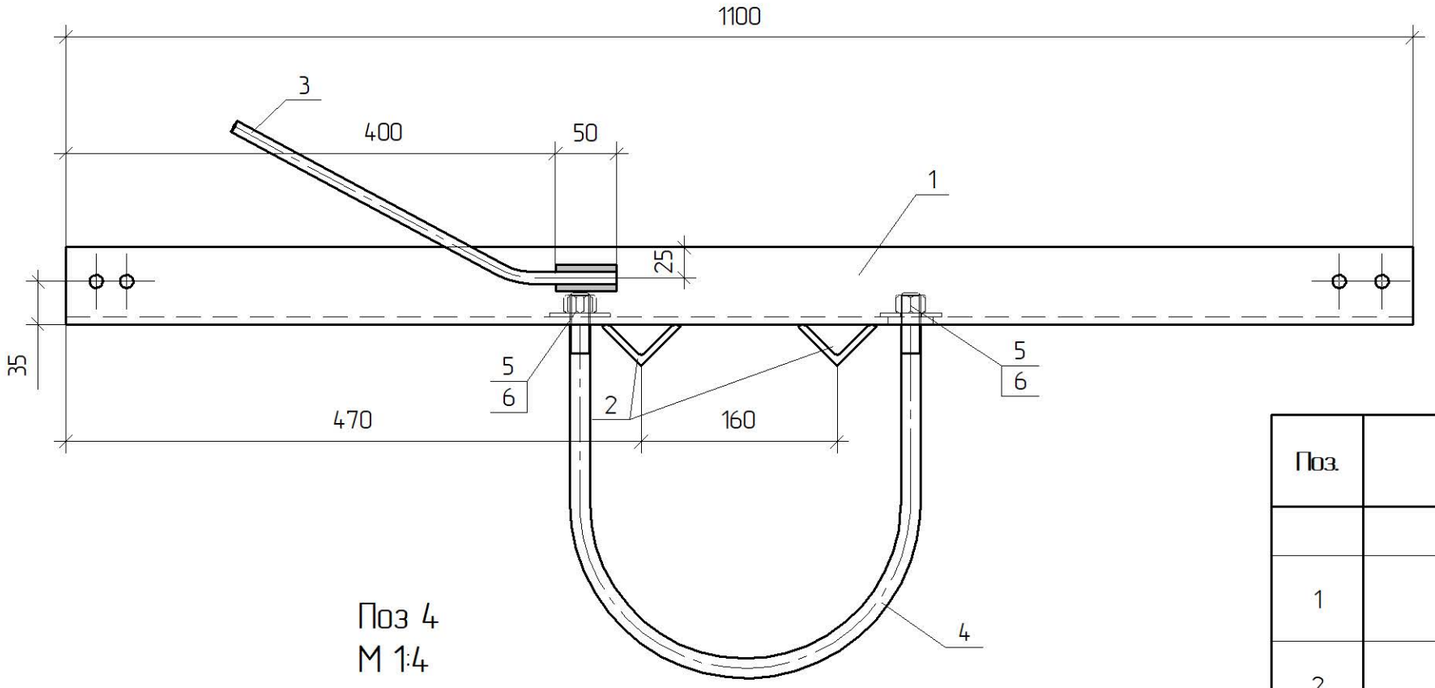

Поз 4
М 1:4

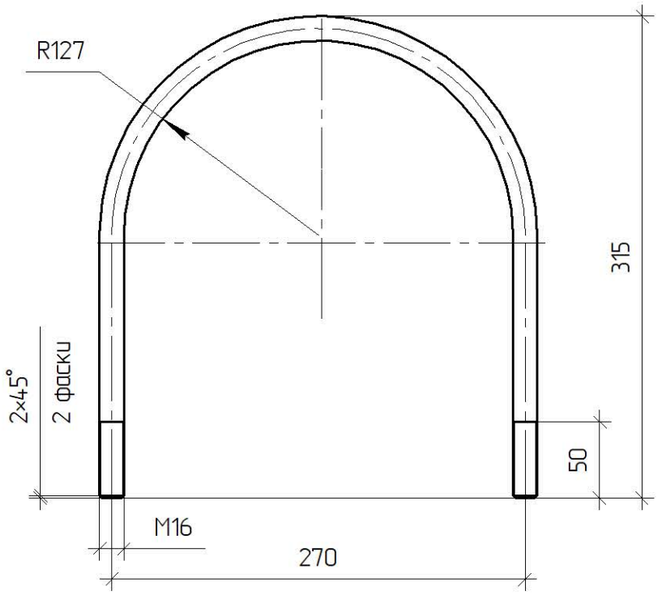

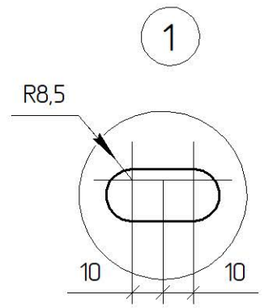

Зварні шви варити електродом Е42 ГОСТ 9467–75. Висота шва 5 мм.

Поз.	Позначення	Найменування	Кільк.	Примітка
		Деталі		
1		Кутик $\frac{63x5\ ДСТУ\ 2251:2018}{С245\ ДСТУ\ 8539:2015}$ L=1100	1	6,26 кг
2		Кутик $\frac{45x5\ ДСТУ\ 2251:2018}{С245\ ДСТУ\ 8539:2015}$ L=60	2	0,19 кг
3		Круг $\frac{ϕ10\ ДСТУ\ 4738:2007}{С245\ ДСТУ\ 8539:2015}$ L=400	1	0,25 кг
4		Круг $\frac{ϕ16\ ДСТУ\ 4738:2007}{С245\ ДСТУ\ 8539:2015}$ L=770	1	1,21 кг
		Стандартні вироби		
5		Гайка М16 ДСТУ ГОСТ 5915:2008	2	0,03 кг
6		Шайба 16 ГОСТ 6958–78	2	0,01 кг

1.19/6–25

Зм.	Кільк.	Арк.	№док.	Підпис	Дата
ГІП		Журавльов			11.19
Н.контр.		Ковальчук			11.19
Перевір.		Скребунов			11.19
Розроб.		Ястреба			11.19

Кронштейн
гарячеоцинкований
КР35з–ОПН10

Стадія	Маса	Масштаб
Р	8,23	1:5
Аркуш	Аркушів 1	

ТОВ "ЕНЕРГОЛІГА"
Київ 2019

Прив'язаний

Інв. №

Зам. інв. №

Підпис і дата

Інв. № ориг.