3-10

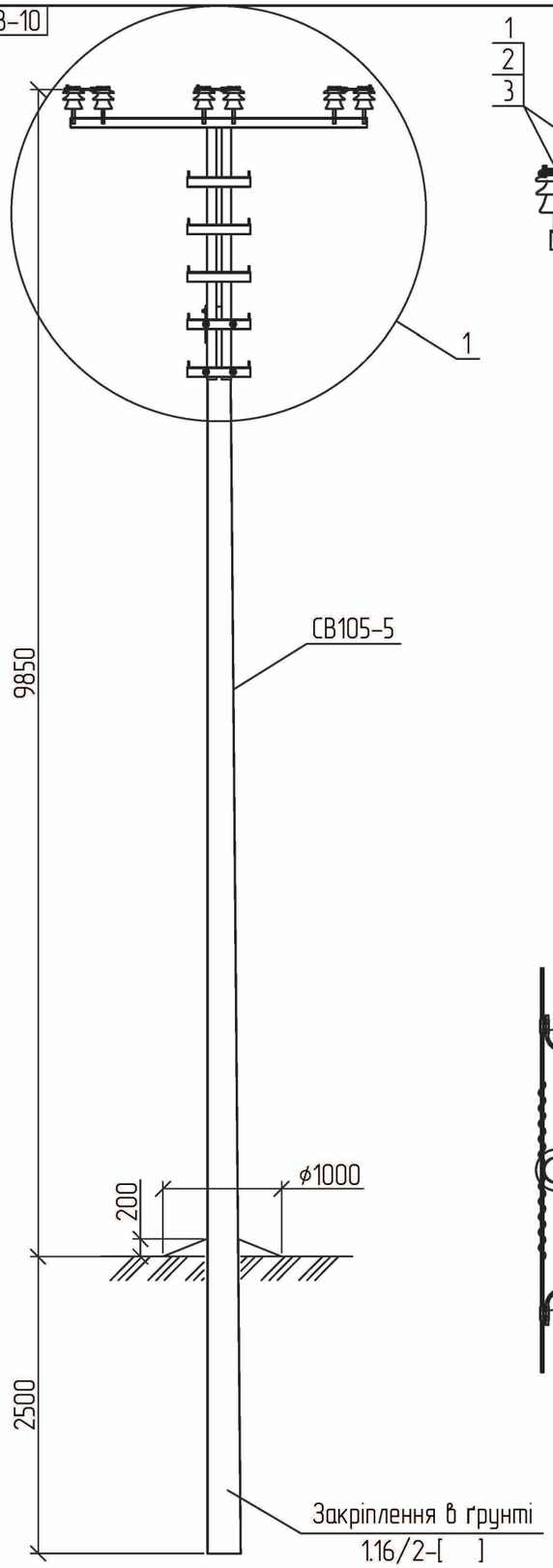

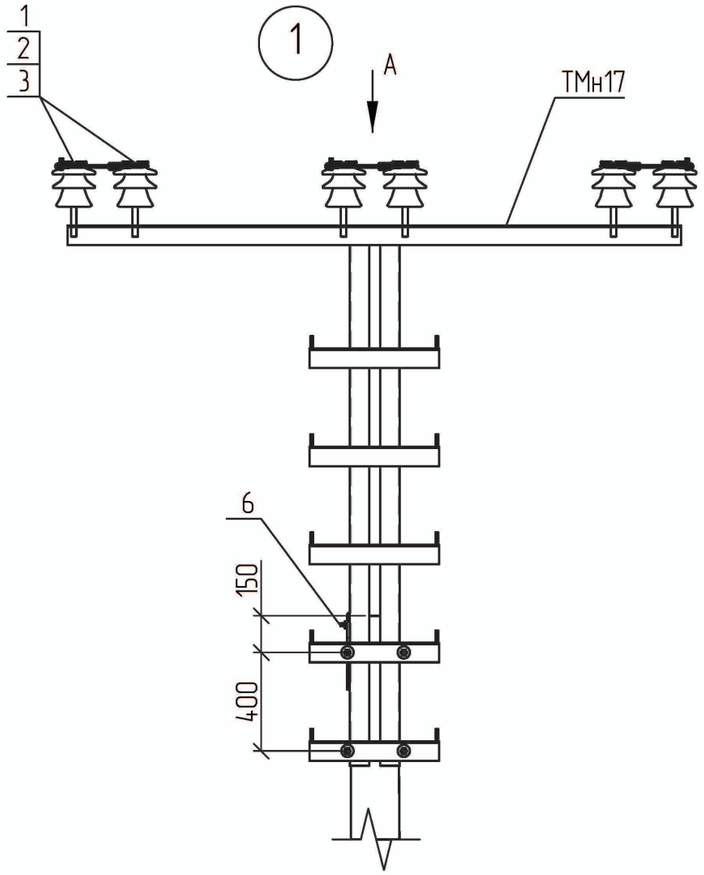

Вид А

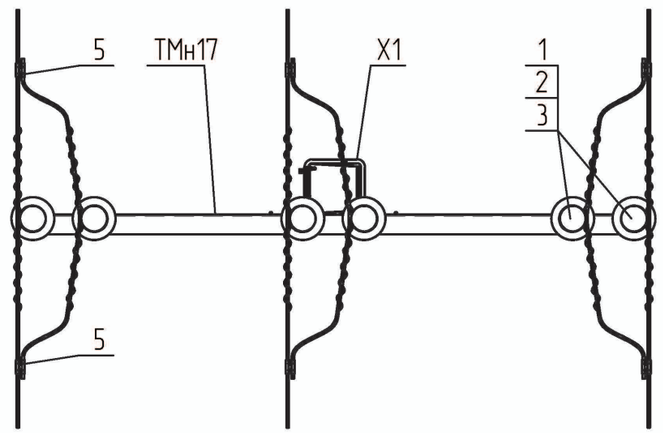

Схема встановлення опори

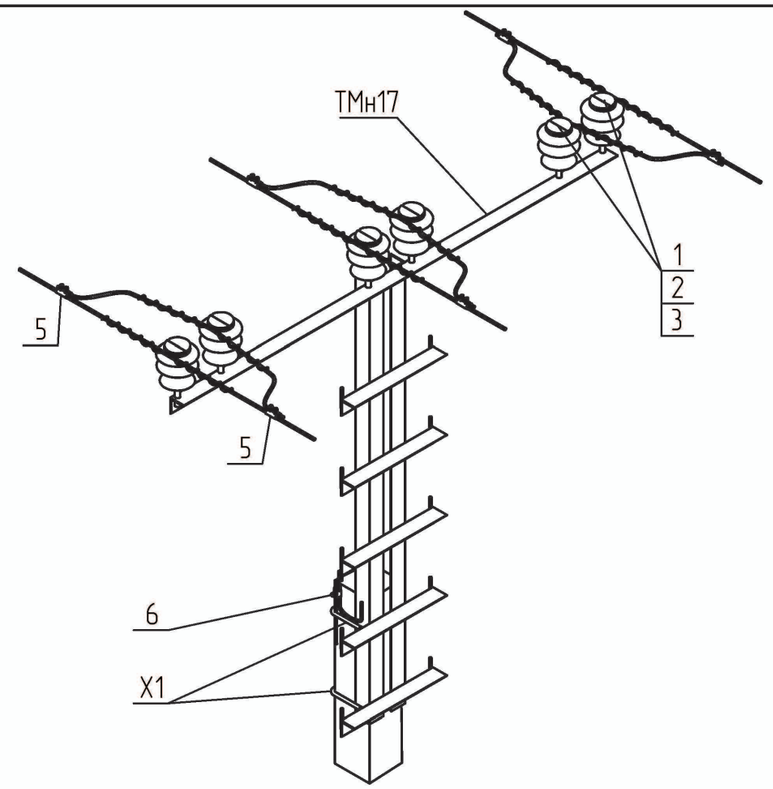

Магістраль
ПЛ

1. Допускається відхилення магістралі ПЛ3 на кут до 5°.
2. Опора використовується в умовах ненаселеної та населеної місцевості типу I – III.

Поз.	Позначення	Найменування	Кільк.	Маса од., кг.	Примітка
	Залізобетонні елементи:				
СВ105-5	ТУ.У.В2.6.00113997.004-94	Стояк СВ105-5	1	1180	
	Сталеві конструкції:				
ТМн17	1.16/6-07	Траверса гарячеоцинкована ТМн17	1	71,88	
Х1	180.2н/5-28	Хомут Х1	2	1,30	
	Всього на опору, кг.			74,48	
	Лінійна арматура:				
1	ТУ У 26.2-00214652-003:2012	Ізолятор ШФ-20Г	6	3,50	
2	ТУ 35-2036-90	Ковпачок К6	6	0,03	
3	SICAME	В'язка спіральна AST 35	6	0,12	35 мм^2
		В'язка спіральна AST 70		0,17	50-70 мм^2
		В'язка спіральна AST 120		0,25	95-120 мм^2
5		Затискач відгалужувальний PGA402	6	0,14	35-120 мм^2
6		Затискач плашковий PGA101	1	0,06	

Прив'язаний

Інв. №

Зм.	Кільк.	Арк.	№док.	Підп.	Дата
ГІП		Журавльов			17.01
Розробив		Меркотан			16.01
Перевірив		Іщук			16.01
Н. контр.		Блінов			11.01

1.16/3-07

Проміжна підвищена опора ПП10-1н(1хСВ105-5)-4

Стадія	Аркуш	Аркушів
Р	1	1

НВП ТОВ "Енерголіга"

Зам. Інв. № | Підпис і дата | Інв. № об.

Формат А3