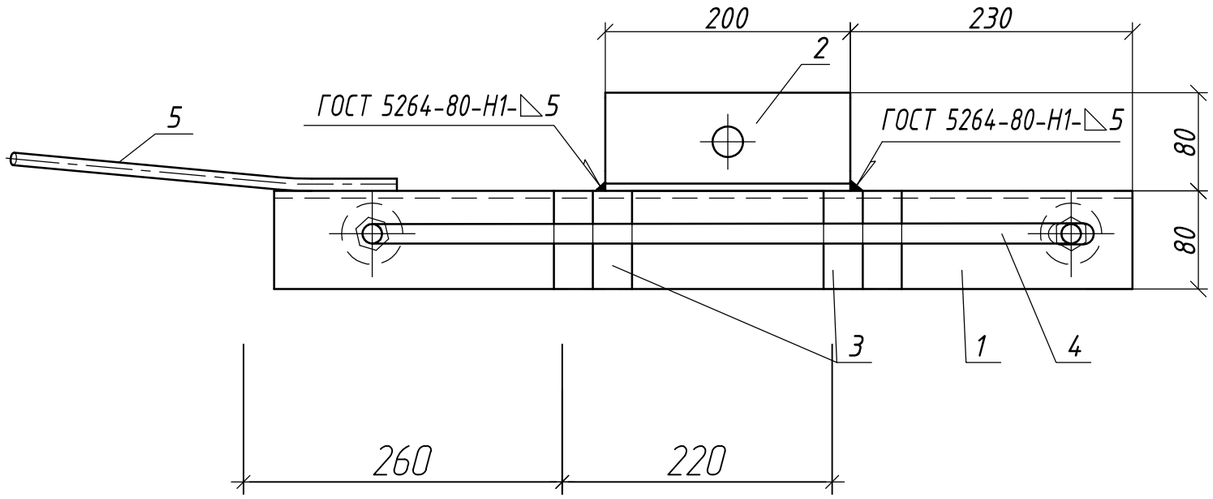

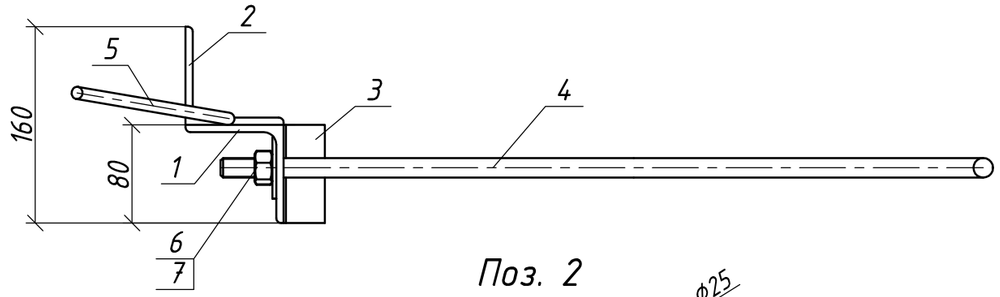

Поз. 2

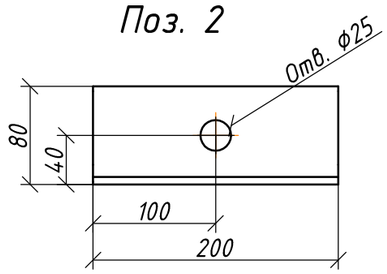

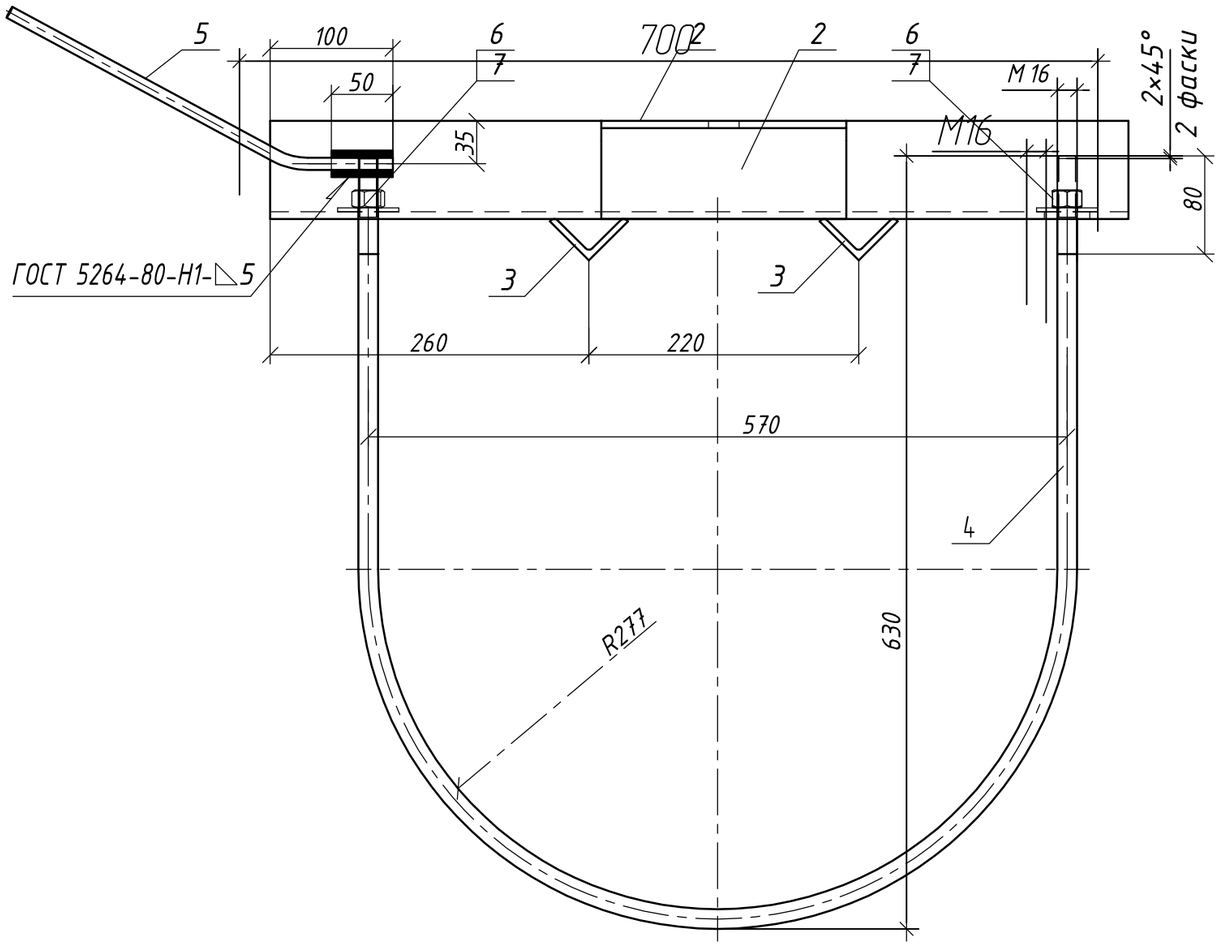

Поз.	Позначення	Найменування	Кільк.	Примітка
		Деталі		
1		Кутик $\frac{80 \times 6\ \text{ДСТУ 2251:2018}}{\text{С 245 ДСТУ 8539:2015}}$ L=700	1	5,1 кг
2		Кутик $\frac{80 \times 6\ \text{ДСТУ 2251:2018}}{\text{С 245 ДСТУ 8539:2015}}$ L=200	1	1,44 кг
3		Кутик $\frac{45 \times 5\ \text{ДСТУ 2251:2018}}{\text{С 245 ДСТУ 8539:2015}}$ L=80	2	0,26 кг
4		Круг $\frac{\phi 16\ \text{ДСТУ 4738:2007}}{\text{С 245 ДСТУ 8539:2015}}$ L=1570	1	2,47 кг
5		Круг $\frac{\phi 10\ \text{ДСТУ 4738:2007}}{\text{С 245 ДСТУ 8539:2015}}$ L=400	1	0,25 кг
		Стандартні вироби		
6		Гайка М 16 ДСТУ ГОСТ 5915:2008	2	0,03 кг
7		Шайба 16 ГОСТ 6958-78	2	0,01 кг

Зварні шви варити електродом Е42 ГОСТ 9467-75.
Висота шва 5 мм.

Погоджено:

Зам. інв. №

Підпис і дата

Інв. № ориг.

Прив'язаний

Інв.№

Зм.	Кільк.	Арк.	№док.	Підпис.	Дата
Розробив		Скребунов			
Перевірив		Воєвода			
Н. контр.		Ковальчук			
ГІП		Журавльов			

2.19/1-КМ

Реклоузер у складі ВРП-35 кВ

Стадія	Маса	Маштаб
Р	9,91	1:5

Аркуш 9 | Аркушів 10

Кронштейн гарячеоцинкований КР 35 з-1П1

ТОВ "ЕНЕРГОЛІГА"
Київ 2019