7.1

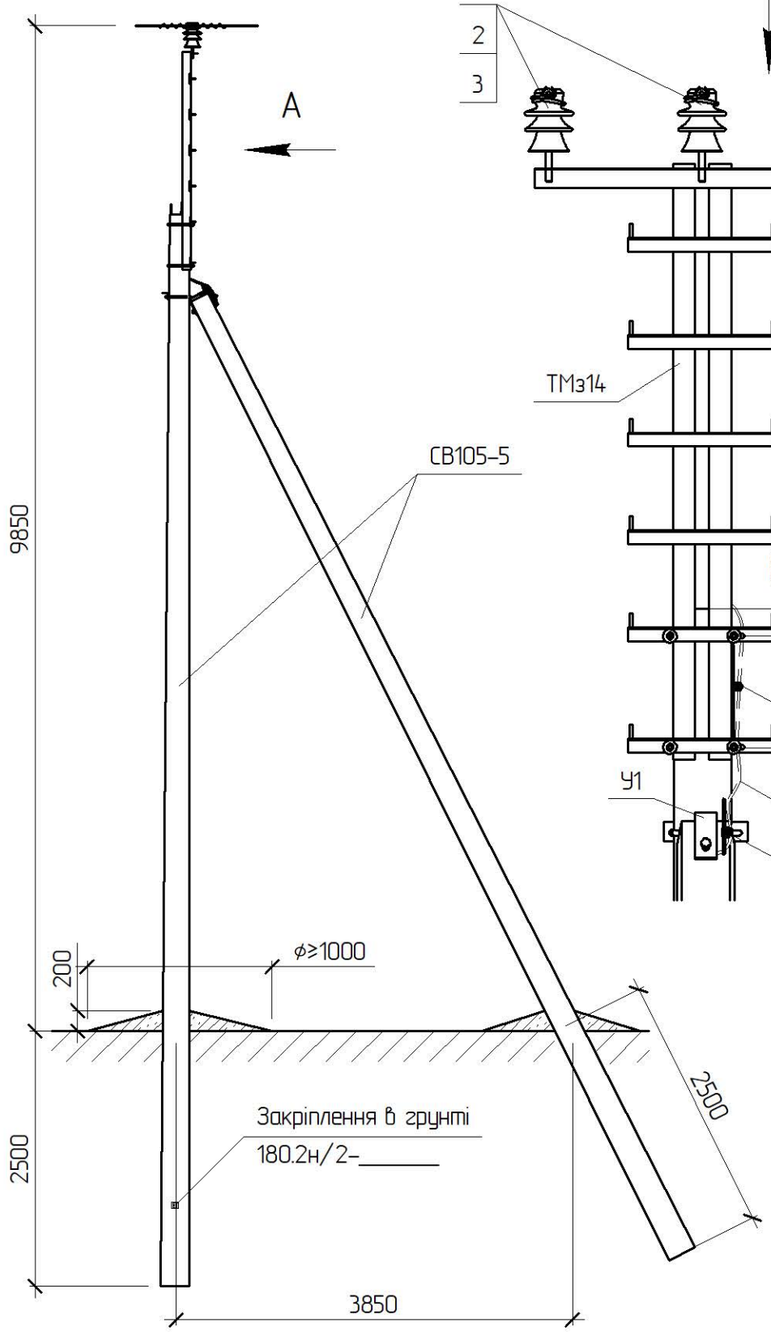

Схема встановлення опори

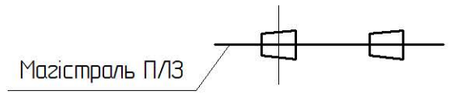

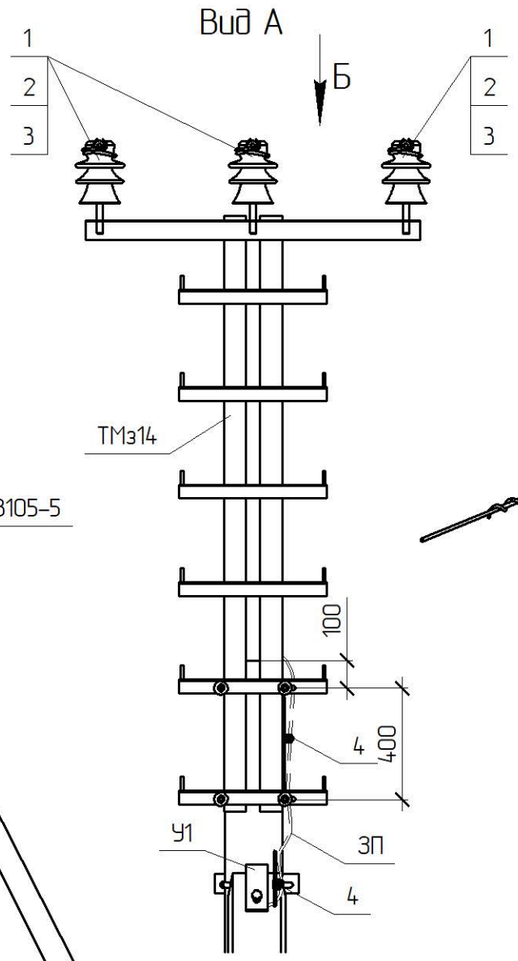

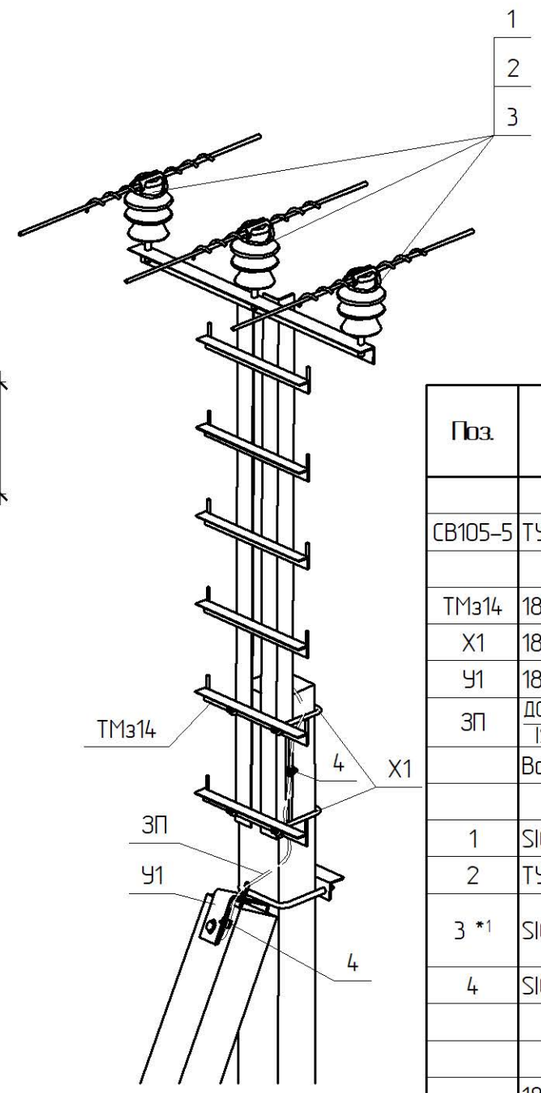

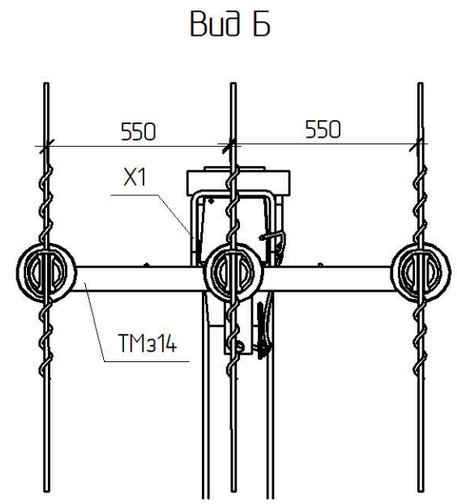

Поз.	Позначення	Найменування	Кільк.	Маса од. кг	Примітка
		Залізобетонні елементи:			
СВ105-5	ТУ.У.В2.6.00113997.004-94	Стояк СВ105-5	2	1180	
		Сталеві конструкції:			
ТМз14	180.2н./5-21	Траверса ТМз14	1	52,75	
Х1	180.2н./5-28	Хомут Х1	2	1,3	
У1	180.2н./5-1	Кронштейн У1	1	6,9	
ЗП	ДСТУ 4738:2007 / ISO 1461:2009	Ст. круг ϕ10 В2 з цинковим покриттям, L=1.3 п.м.	1	0,81	
	Всього на опору, кг				
		Лінійна арматура:			
1	SICAME	Ізолятор ШФ20-Г1	3	3,8	
2	ТУ 35-2036-90	Ковпачок К-6	3	0,03	
3 *1	SICAME	В'язка спіральна діелектрична PLDT2 R	3	0,18	50-70 мм²
		В'язка спіральна діелектрична PLDT3 R		0,185	95-120 мм²
4	SICAME	Затискач плашковий PGA 101	3	0,055	
	Додаткове обладнання				
–	180.2н/4-02	Захисний апарат ПЛ3 ASICS 150u	1	2,1	
–	180.2н/4-03 (04)	Встановлення обмежувача перенапруг ОПН	1	25	

*1 Тип арматури залежить від перерізу проводу магістралі (див 180.2н/6)

Допускається кут відхилу магістралі ПЛ3 до 5°

Зм.	Кільк.	Арк.	№док.	Підпис	Дата
1	–	Нов.	10-1		02.19

180.2н/3-03.1

ГІП	Власюк	
Н.контр.	Галюк	
Перевір.	Борисенко	
Розроб.	Скворцова	

Підвищена проміжна опора ПП10-1(2хСВ105-5)-1

Стадія	Аркуш	Аркушів
РП		1

ВП НТЦЕ ДП НЕК „УКРЕНЕРГО" Київ

Прив'язаний

Інв. №

Зам. інв. №

Підпис і дата

Інв. № ориг.