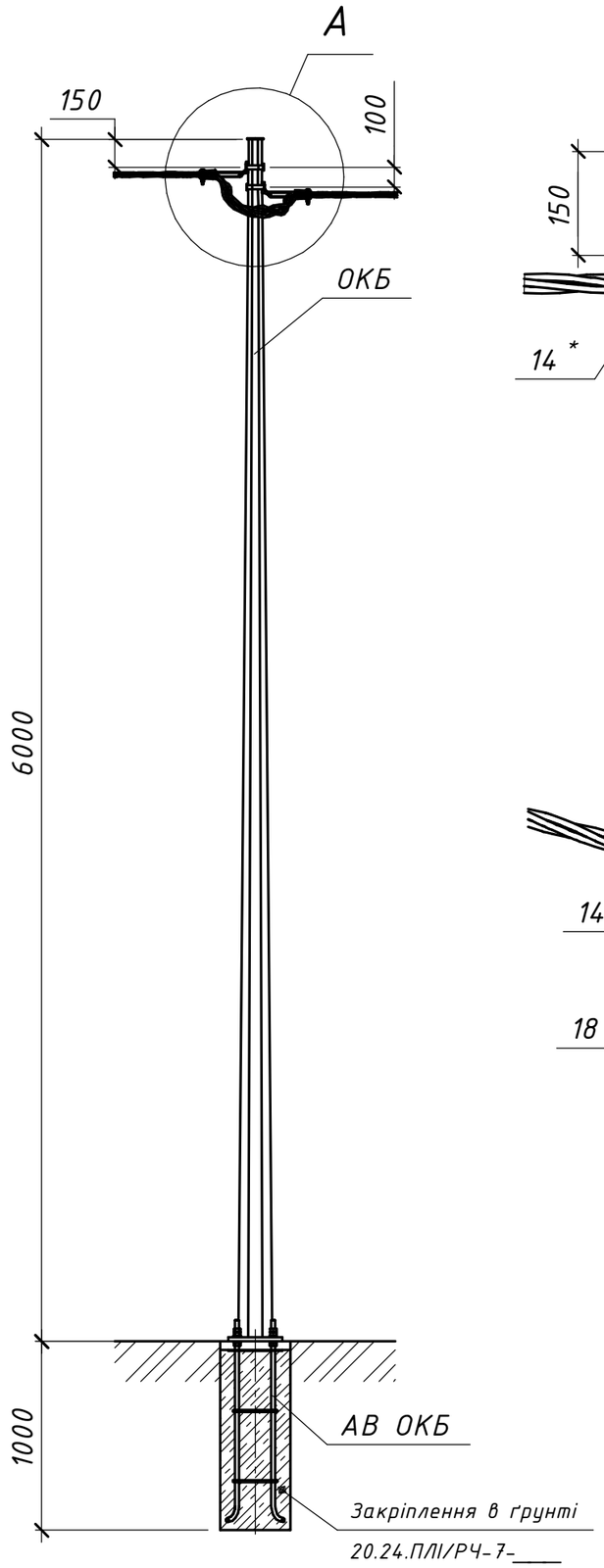


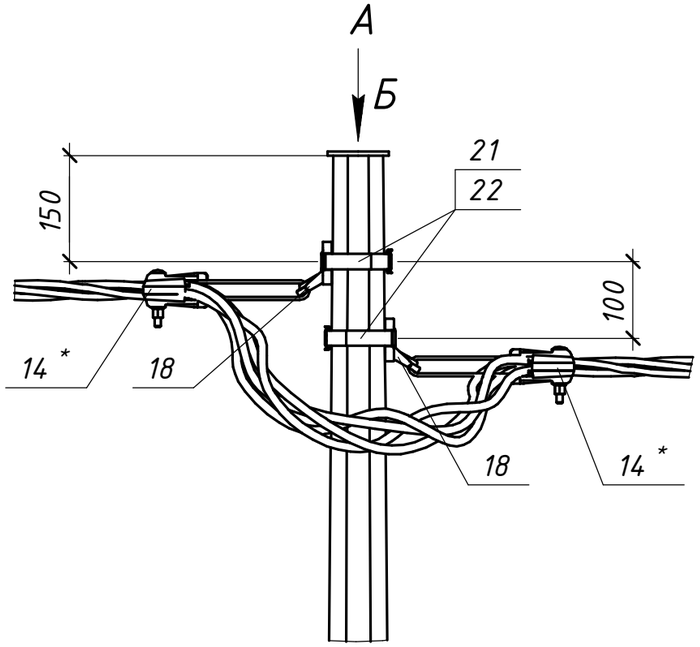


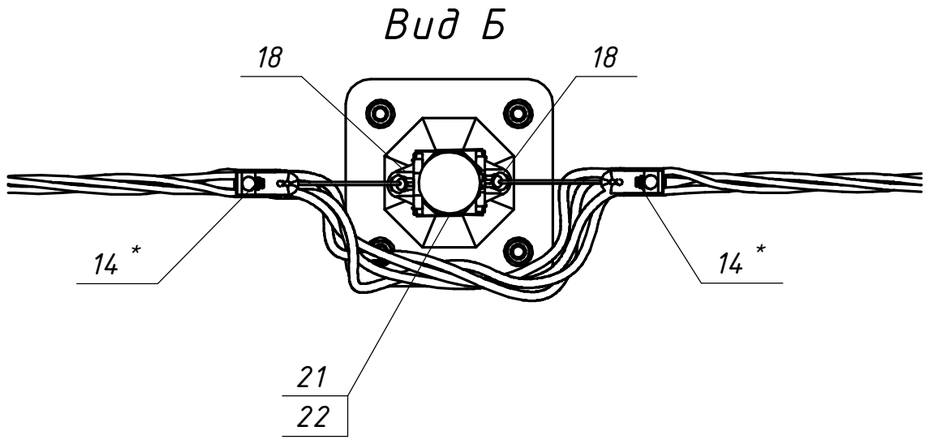


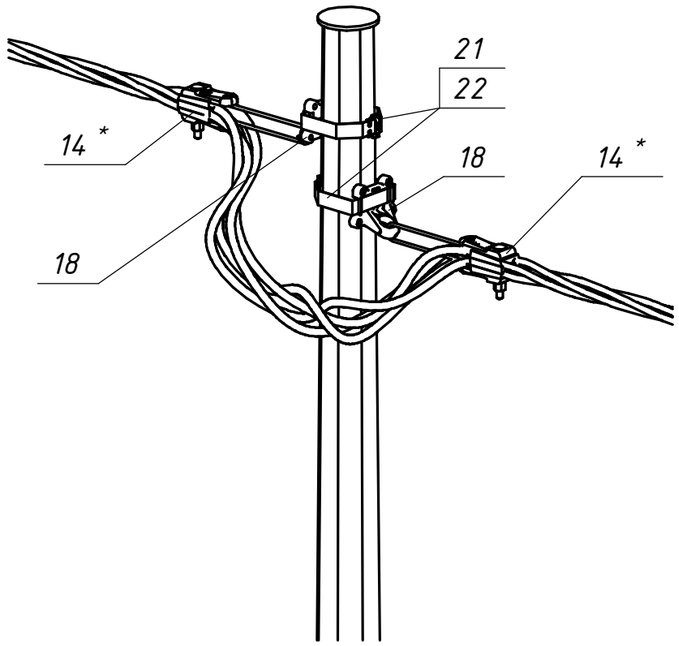


| Поз. | Позначення (Виробник) | Найменування | Кільк. | Маса од. кг | Примітка |
|---|---|---|---|---|---|
| | | **Залізобетонні елементи:** | | | |
| ОКБ | ОКБ-6-1 (ЄВРОФОРВАРД) | Опора конічна багатогранна | 1 | 62 | L=6м |
| АВ ОКБ | АВ ОКБ 4хМ20х850 (ЄВРОФОРВАРД) | Анкерна заставна під опори конічні багатогранні | 1 | 14 | |
| | | **Сталеві конструкції:** | | | |
| 21 | IF 207 (SICAME) | Бандажна стрічка | 2 | 0,116 | м.п. |
| 22 | CF 20 (SICAME) | Скріпа | 2 | 0,01 | |
| | Всього на опору, кг | | | | |
| | | **Лінійна арматура:** | | | |
| 14 *1 | GUKd 2(p) (SICAME) | Затискач натяжний для відгалужень | 2 | 0,14 | 2х16-35 мм$^2$ |
| | GUKd 4(p) (SICAME) | | | 0,16 | 4х16-35 мм$^2$ |
| 18 | PA 89 (SICAME) | Кронштейн для кріплення відгалужень | 2 | 0,045 | |

*1 У разі використання однофазного відгалуження, затискач GUKd 4(p) необхідно замінити на GUKd 2(p) (поз. 14).

Погоджено:

Зам. інв. №

Підпис і дата

Інв. № ориг.

Прив'язаний

Інв. №

| Зм. | Кільк. | Арк. | №док. | Підпис | Дата |
|---|---|---|---|---|---|
| Розробив | | Ястреба | | | 04.24 |
| Перевірив | | Воєвода | | | 04.24 |
| Н.контр. | | Велещук | | | 04.24 |
| ГІП | | Корсак | | | 04.24 |

# 20.24.ПЛІ/5-36

Повітряні лінії напругою 0,4 кВ з самоутримними ізольованими проводами

Абонентські відгалуження ліній ПЛІ 0,4 кВ

| Стадія | Аркуш | Аркушів |
|---|---|---|
| Р | - | 1 |

Додаткова анкерна опора для абонентського відгалуження ДА1(1хОКБ)-0

ТОВ "ЕНЕРГОЛІГА"
Київ 2024