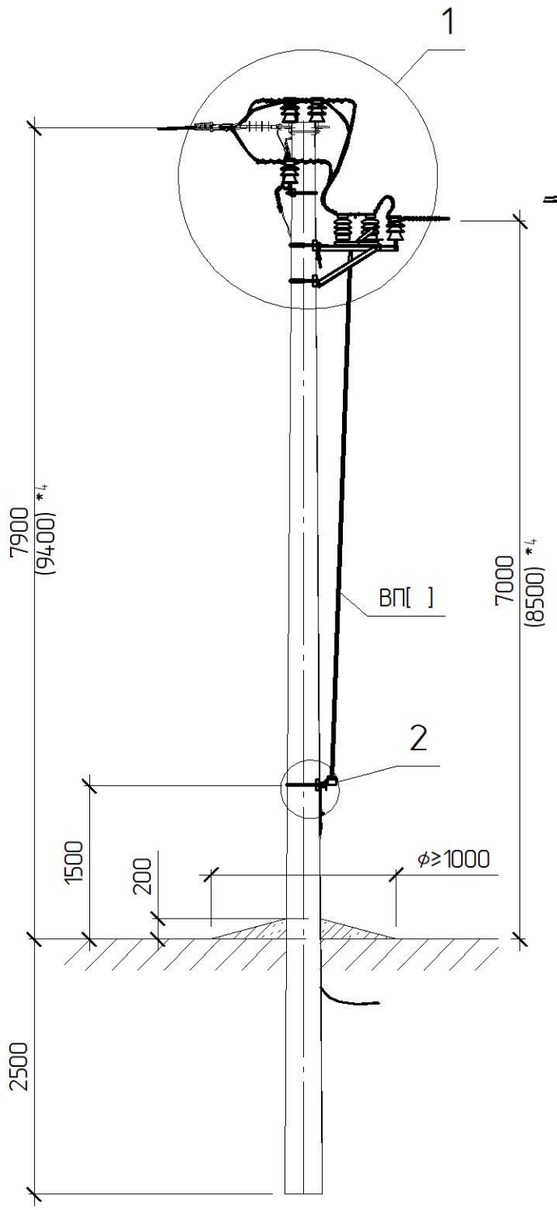

Схема встановлення опори

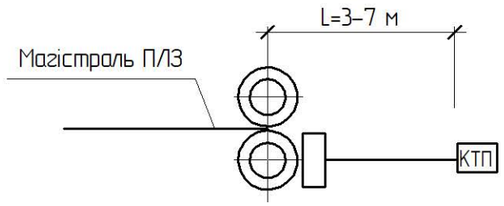

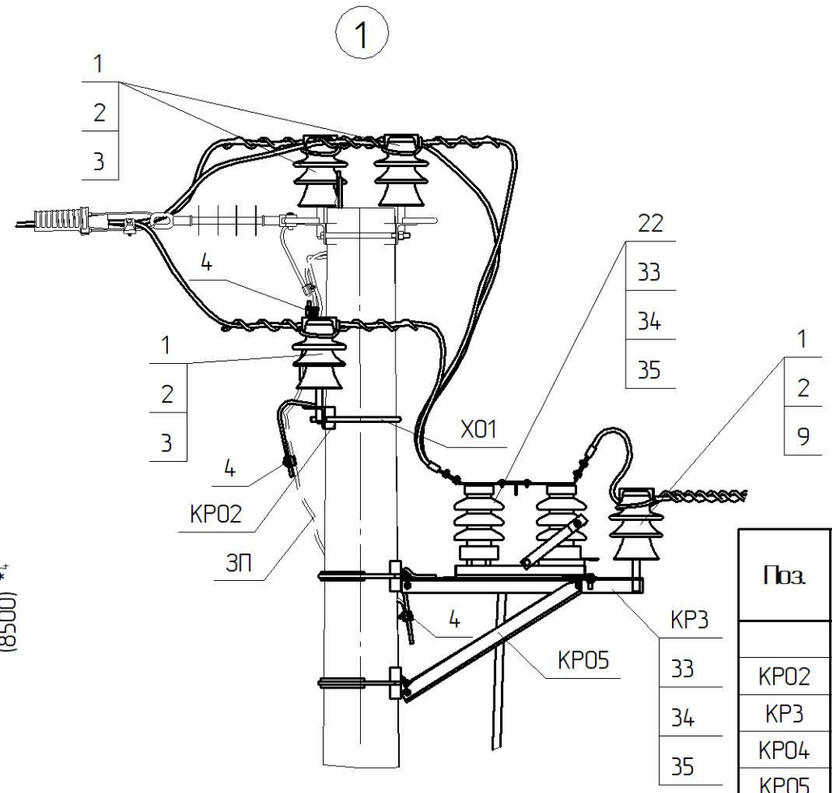

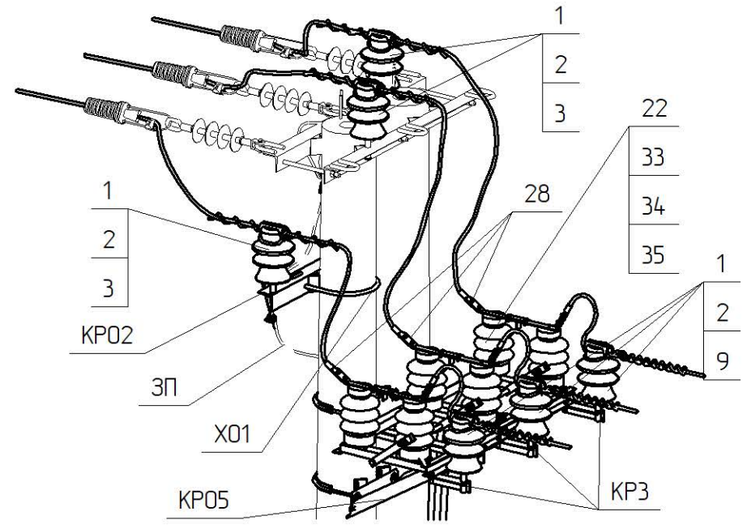

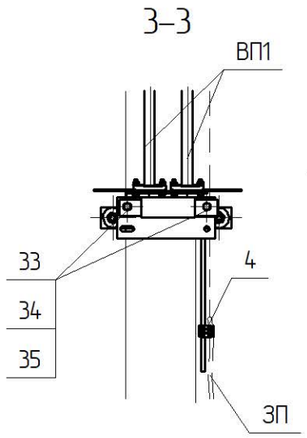

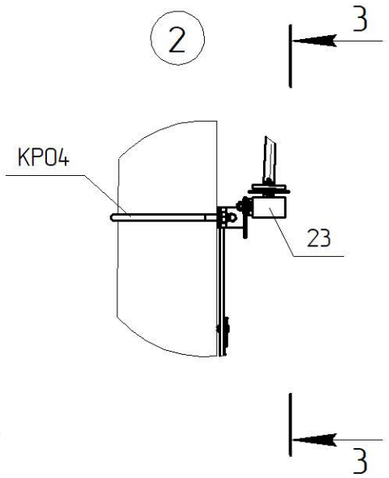

Поз.	Позначення	Найменування	Кільк.	Маса од. кг	Примітка
		Сталеві конструкції:			
КР02	180.2н./5–3	Кронштейн КР02	1	4,37	
КР3	180.2н./5–4	Кронштейн КР3	3	1,49	
КР04	180.2н./5–6	Кронштейн КР04	1	4,66	
КР05	180.2н./5–8	Кронштейн КР05	1	23,65	
Х01	180.2н./5–29	Хомут Х01	1	1,3	
ВП[ ]*3	180.2н/5–31	Вал приводу ВП[ ]	2	14,3	
ЗП	ДСТУ 4738:2007 / ISO 1461:2009	Ст. круг ϕ10 В2 з цинковим покриттям, L=5 п.м.	1	3,1	
33	ГОСТ 7798–70	Болт 12х40	9	0,05	
34	ГОСТ 5915–70	Гайка М12	9	0,02	
35	ГОСТ 11371–78	Шайба 12	9	0,01	
	Всього на опору, кг			70,87	
		Лінійна арматура:			
1	SICAME	Ізолятор ШФ20–Г1	6	3,8	
2	ТУ 35–2036–90	Ковпачок К–6	6	0,03	
3 *1	SICAME	В'язка спіральна діелектрична PLDT2 R	3	0,18	50–70 мм²
		В'язка спіральна діелектрична PLDT3 R		0,185	95–120 мм²
4	SICAME	Затискач плашковий PGA 101	5	0,055	
9 *1	SICAME	В'язка одностороння діелектрична PLTDT2	3	0,18	50–70 мм²
		В'язка одностороння діелектрична PLTDT3		0,185	95–120 мм²
22	ТУ.У.3.49–05758084–024–96	Роз'єднувач РЛНДз–10/400У1	1	42	
23	ТУ У 3.49–05758084–024–96	Привід ПРЗ–10У1	1	12	
28 *1	SICAME	Затискач апаратний _____2А G28	6	0,23	

Креслення читати разом з кресленням 180.2н/3–11

*1 Тип арматури залежить від перерізу проводу магістралі, див 180.2н/6
*3 Для опор СК105 використовується вал приводу ВП1, а для опор СК120 – вал приводу ВП2, див. 180.2н/5–31
*4 Значення у дужках наведені для опори зі стояком СК120–[ ]

Зм.	Кільк.	Арк.	№док.	Підпис	Дата
1	–	Зам.	10–1		02.19

180.2н/4–20

Привʼязаний

Інв. №

ГІП	Власюк	
Н.контр.	Галюк	
Перевір.	Борисенко	
Розроб.	Скворцова	

Встановлення роз'єднувача на кінцевій опорі Р–3–0

Стадія	Аркуш	Аркушів
РП	1	1

ВП НТЦЕ
ДП НЕК „УКРЕНЕРГО"
Київ

Зам. інв. №

Підпис і дата

Інв. № ориг.