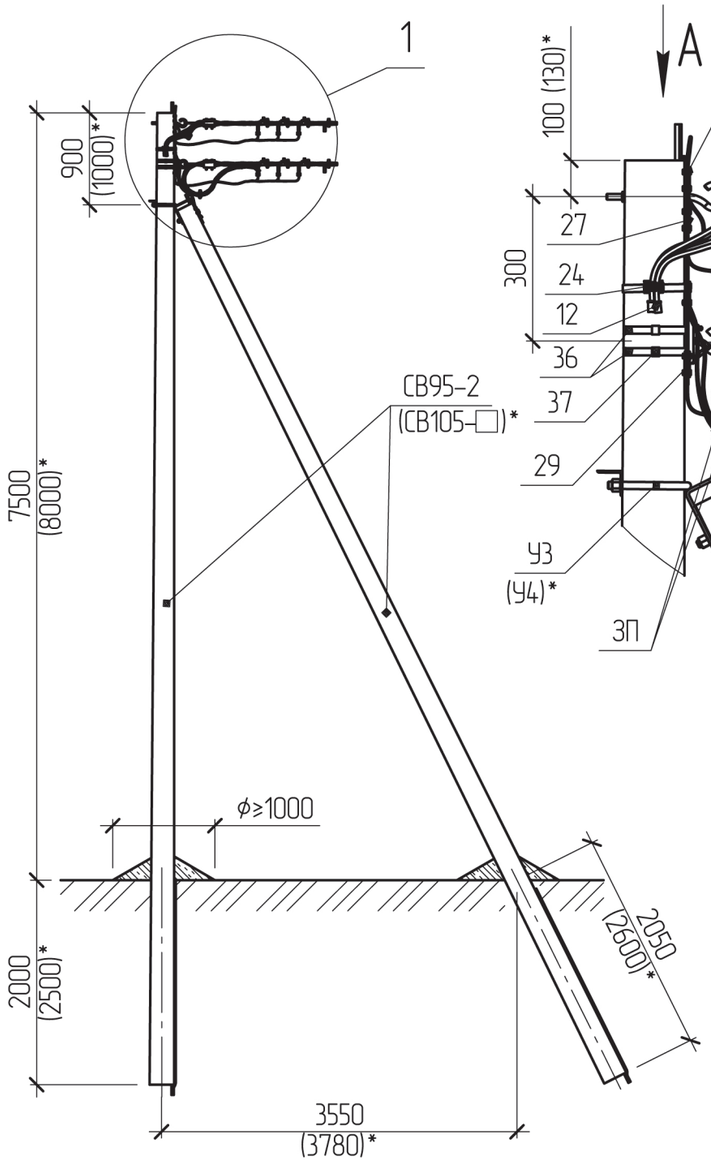

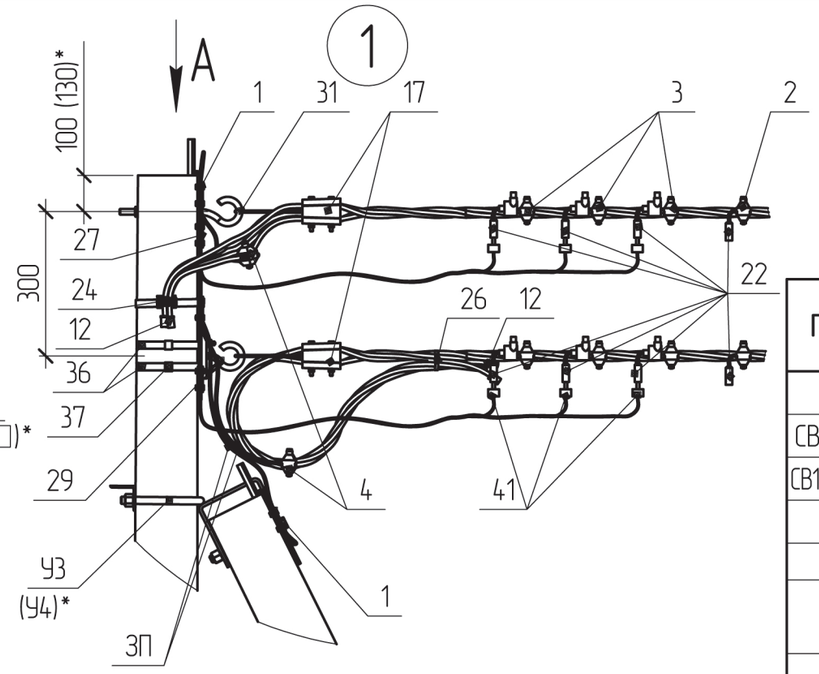

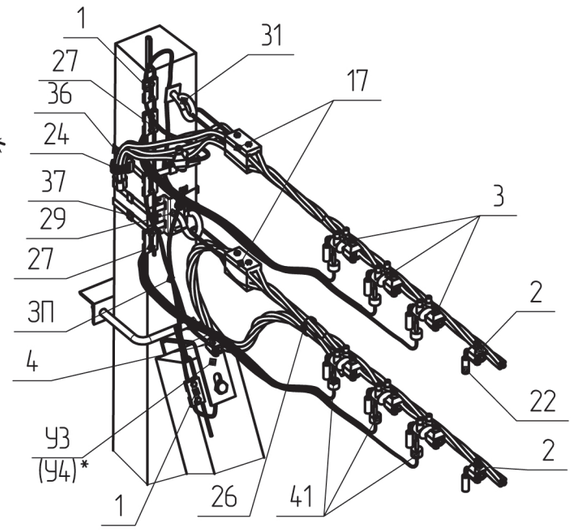

Схема встановлення опори

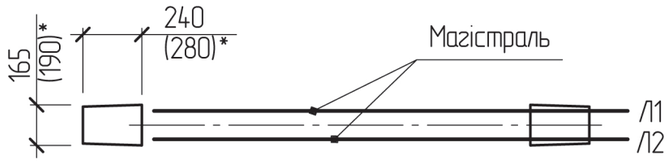

* Розміри у дужках наведені для опори зі стояком СВ-105
** Тип арматури залежить від перерізу, див 202.2н/10

Вид А

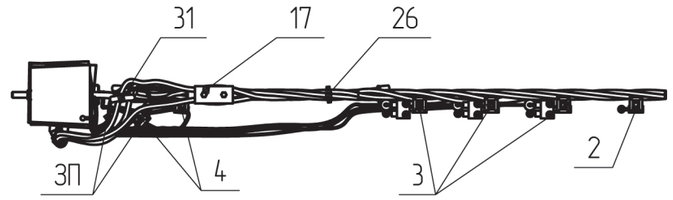

Поз.	Позначення	Найменування	Кільк.	Маса од. кг	Примітка
		Залізобетонні елементи:			
СВ95-2	ТУ У В.2.6-00113997.003-94	Стояк СВ95-2	2	750	
СВ105-□	ТУ У В.2.6-00113997.004-94	Стояк СВ105-[ ]	2	1180	
		Сталеві конструкції:			
29	SICAME	Гак універсальний CSC 16uz	1	1.0	
31	SICAME	Гак-болт GHW 16/200	1	0.72	Для СВ95
		Гак-болт GHW 16/250		0.78	Для СВ105
36	SICAME	Бандажна стрічка IF 207, L=3 п.м.	1	0.36	
37	SICAME	Скріпа CF 20	3	0.01	
У3	202.2н/9-1	Кронштейн У3	1	5.3	Для СВ95
У4*	202.2н/9-2	Кронштейн У4	1	6.9	Для СВ105
ЗП	ГОСТ839-80	Провід А16, L=3.6 п.м.	1	0.18	
	Всього на опору, кг	На базі стояка СВ95		7.59	
		На базі стояка СВ105		9.25	
		Лінійна арматура:			
1	ТУ У 3400130441.031-96	Затискач плашковий ПС-1-1	2	0.17	
2**	SICAME	Затискач проколюючий абонентський TTD 151	2	0.11	25-70 мм^2
		Затискач проколюючий абонентський TTD 241		0.17	95-120 мм^2
3**	SICAME	Затискач проколюючий для двох відводів TT2D 83	6	0.27	25-95 мм^2
		Затискач проколюючий для двох відводів TT2D 87		0.27	120 мм^2
4**	SICAME	Затискач для повторних заземлень TND 151	2	0.11	25-95 мм^2
		Затискач для повторних заземлень TND 231		0.17	120 мм^2
12**	SICAME	Кінцевий ковпачок GPE [ ]	8	0.01	
17**	SICAME	Затискач натяжний магістральний GUKo1	2	0.8	25-50 мм^2
		Затискач натяжний магістральний GUKo2		1.23	70-120 мм^2
22	SICAME	Модуль для підключення заземлення FCC 1	8	0.1	
24	SICAME	Утримувач для кабелів BIC 3050	1	0.02	
26	SICAME	Хомут CCD 9-62	1	0.04	
27	SICAME	Затискач плашковий RDAU 95-35	2	0.07	
41	SICAME	ОПН з індикатором пробою BOP-R 0.5/5	6	0.23	

Зм. | Кільк. | Арк. | №док. | Підпис | Дата

202.2н/4-23

Привʼязаний

Інв. №

ГІП	Власюк	
Н.контр.	Галюк	
Перевір.	Борисенко	
Розроб.	Бовенко	

Кінцева опора
К2(2хСВ95-2)-1
К2(2хСВ105-3.6)-1
К2(2хСВ105-5)-1

Стадія	Аркуш	Аркушів
РП	1	1

ВП НТЦЕ
ДП НЕК „УКРЕНЕРГО"
Київ

Зам. інв. №
Підпис і дата
Інв. № ориг.