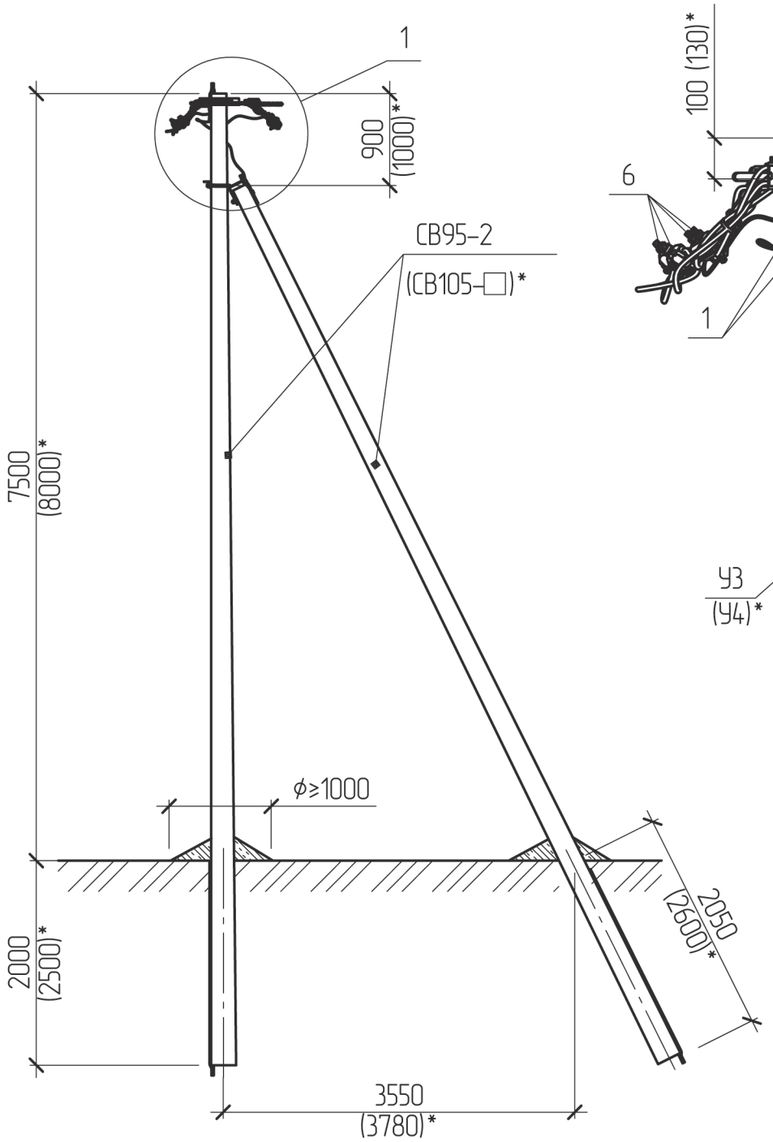

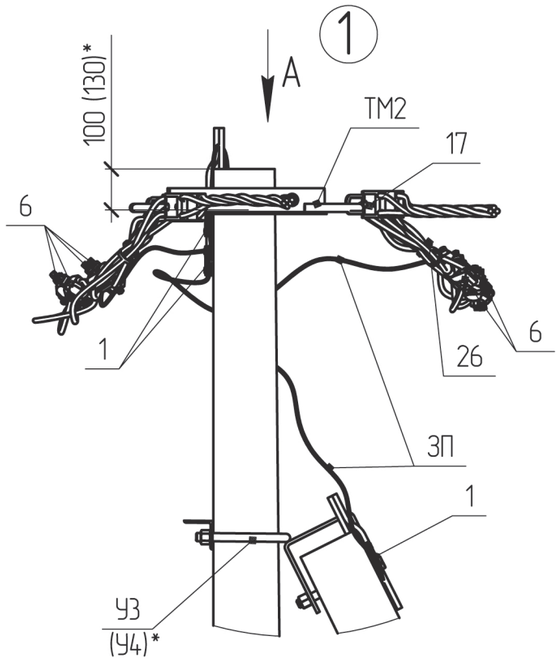

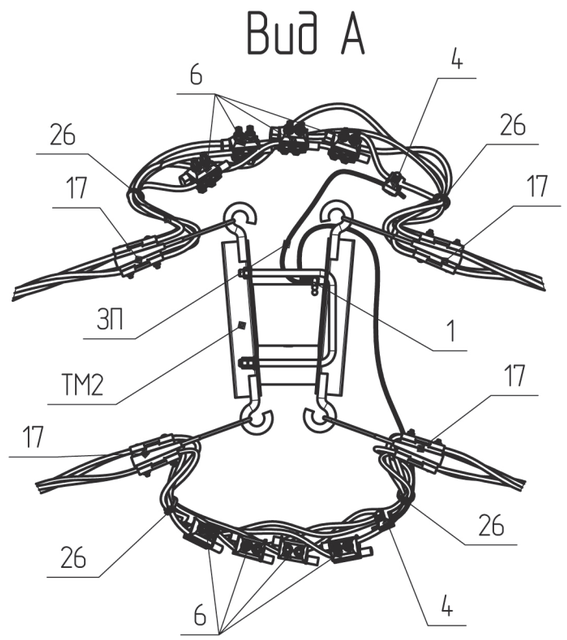

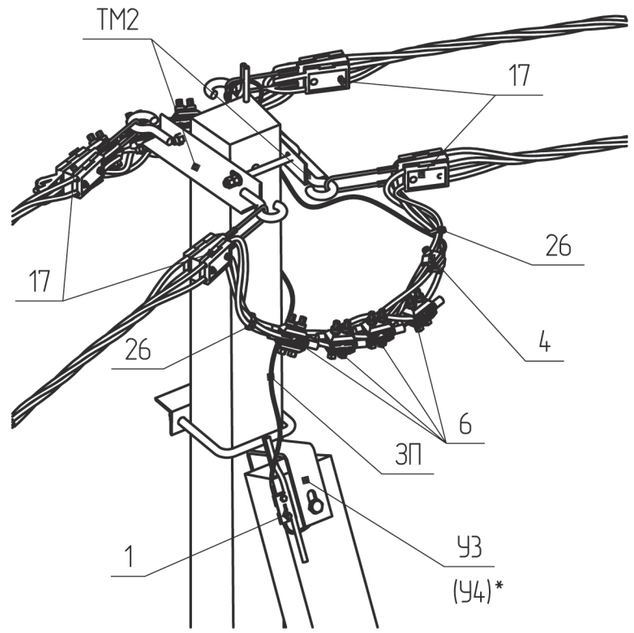

Схема встановлення опори

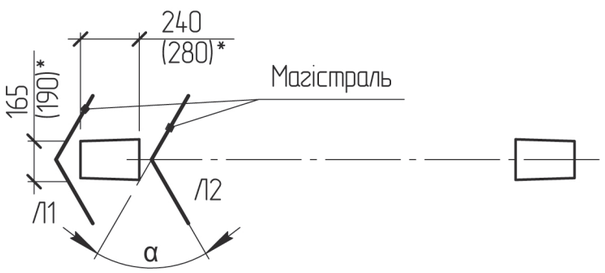

* Розміри у дужках наведені для опори зі стояком СВ-105
** Тип арматури залежить від перерізу, див 202.2н/10

Поз.	Позначення	Найменування	Кільк.	Маса од. кг	Примітка
		Залізобетонні елементи:			
СВ95-2	ТУ У В.2.6-00113997.003-94	Стояк СВ95-2	2	750	
СВ105-□	ТУ У В.2.6-00113997.004-94	Стояк СВ105-[ ]	2	1180	
		Сталеві конструкції:			
У3	202.2н/9-1	Кронштейн У3	1	5.3	Для СВ95
У4*	202.2н/9-2	Кронштейн У4	1	6.9	Для СВ105
ТМ2	202.2н/9-3	Траверса ТМ2	1	7.9	
ЗП	ГОСТ839-80	Провід А16, L=3.0 п.м.	1	0.15	
	Всього на опору, кг	На базі стояка СВ95		13.35	
		На базі стояка СВ105		14.95	
		Лінійна арматура:			
1	ТУ У 3400130441.031-96	Затискач плашковий ПС-1-1	3	0.17	
4**	SICAME	Затискач для повторних заземлень TND 151	2	0.11	Маг. до 95 мм^2
		Затискач для повторних заземлень TND 231		0.17	Маг. 120 мм^2
6**	SICAME	Затискач проколюючий магістральний TTD 301 GP	8	0.24	Маг. до 95 мм^2
		Затискач проколюючий магістральний TTD 401 GP		0.39	Маг. 120 мм^2
17**	SICAME	Затискач натяжний магістральний GUKo1	4	0.8	Маг. 25-50 мм^2
		Затискач натяжний магістральний GUKo2		1.23	Маг. 70-120 мм^2
26	SICAME	Хомут CCD 9-62	4	0.03	

Зам. інв. №

Підпис і дата

Інв. № ориг.

Прив'язаний

Інв. №

Зм.	Кільк.	Арк.	№док.	Підпис	Дата
ГІП		Власюк			
Н.контр.		Галюк			
Перевір.		Борисенко			
Розроб.		Бовенко			

202.2н/4-35

Кутова анкерна опора
КА2(2хСВ95-2)-4
КА2(2хСВ105-3.6)-4
КА2(2хСВ105-5)-4

Стадія	Аркуш	Аркушів
РП	1	1

ВП НТЦЕ
ДП НЕК „УКРЕНЕРГО"
Київ