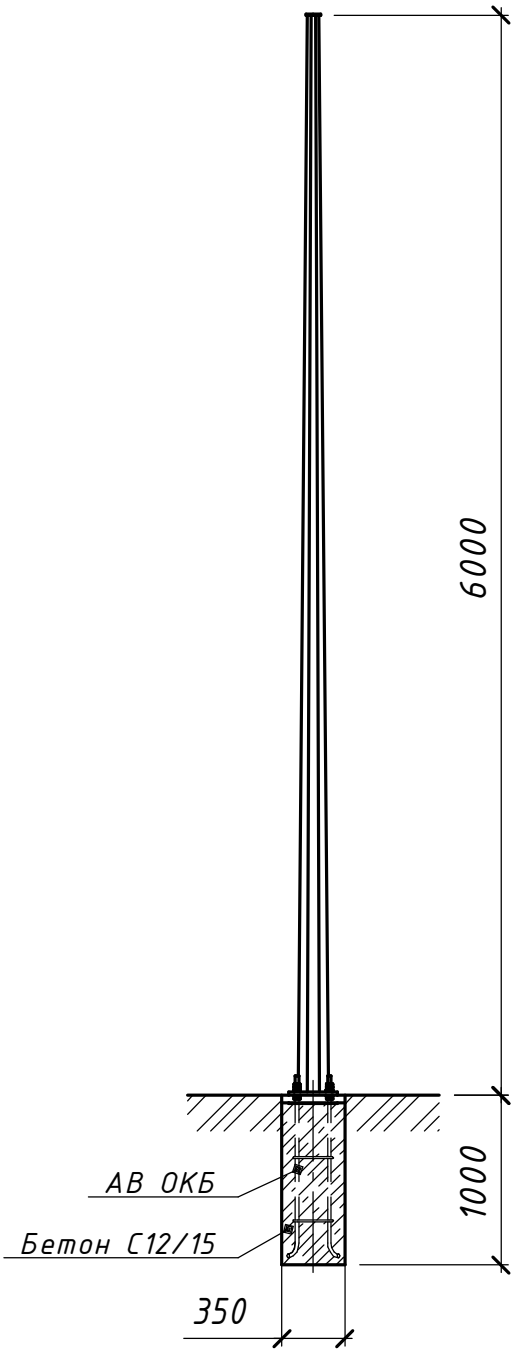

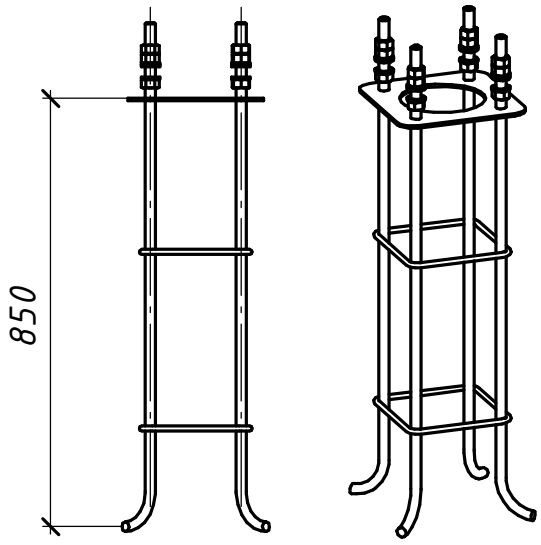

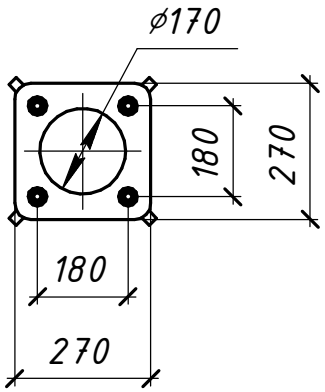

Прив'язаний			
Інв. №			

Погоджено:

Поз.	Позначення	Найменування	Кільк.	Маса од. кг	Примітка
С12/15	ДСТУ Б В.2.7-221:2009	Бетон кл. С12/15	0,15		$м^3$
		Залізобетонні елементи:			
ОКБ	ОКБ-6-1 (ЄВРОФОРВАРД)	Опора конічна багатогранна	1	62	L=6м
АВ ОКБ	АВ ОКБ 4хМ20х850 (ЄВРОФОРВАРД)	Анкерна заставна під опори конічні багатогранні	1	14	

Зам. інв. №

Підпис і дата

Інв. № ориг.

Зм.	Кільк.	Арк.	№док.	Підпис	Дата
Розробив		Ястреба			04.24
Перевірив		Воєвода			04.24
Н.контр.		Велещук			04.24
ГІП		Корсак			04.24

20.24.ПЛІ/РЧ-7-18

Повітряні лінії напругою 0,4 кВ з самоутримними ізольованими проводами

Закріплення опор у ґрунті

Стадія	Аркуш	Аркушів
Р	-	1

Будівельна конструкція одностоякової конічної багатогранної опори типу ОКБ

ТОВ "ЕНЕРГОЛІГА"
Київ 2024