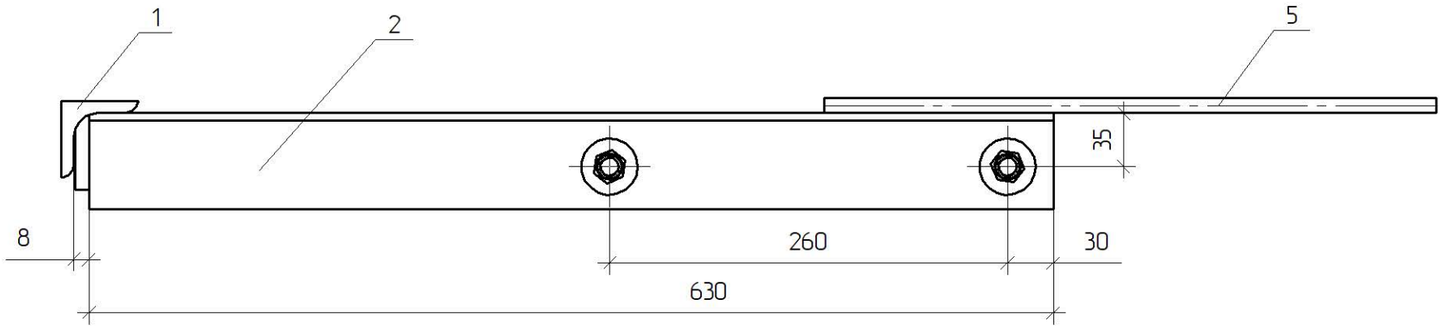

Поз. 3

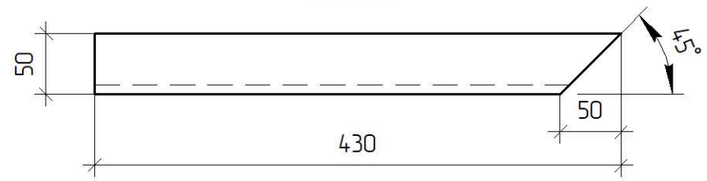

Поз. 2

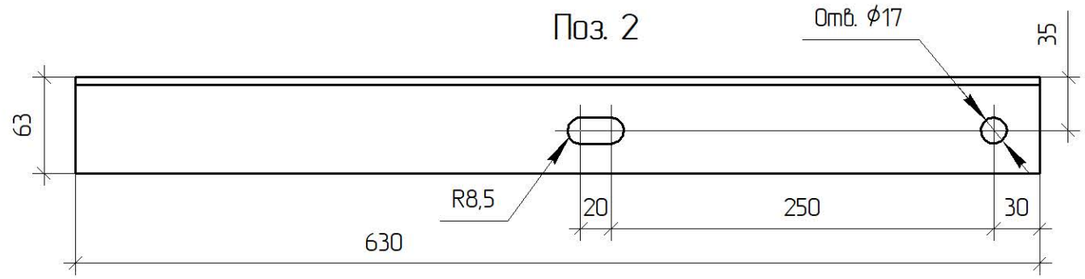

Поз 6
М 1:5

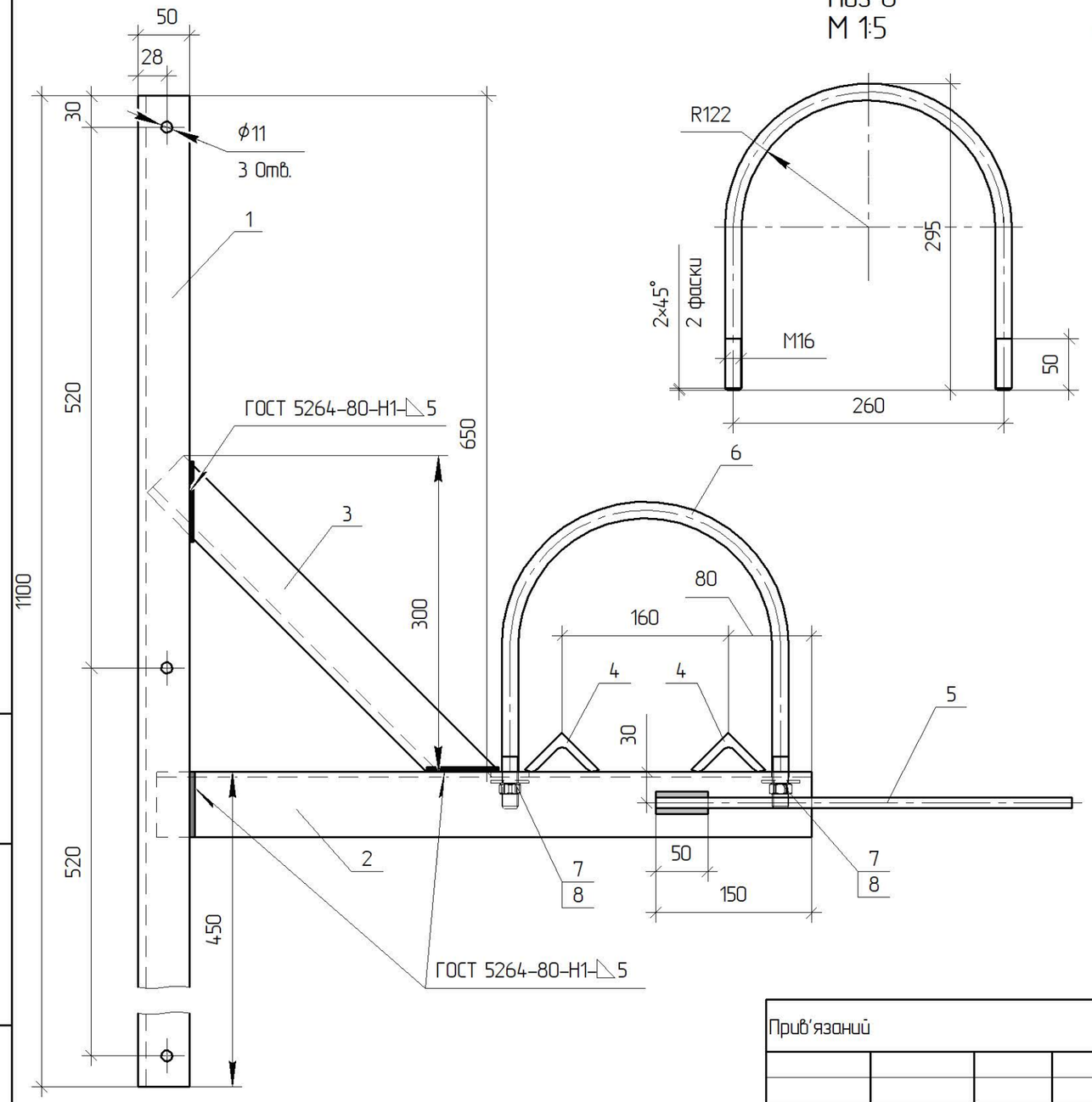

Поз.	Позначення	Найменування	Кільк.	Примітка
		Деталі		
1		Кутик 50х5 ДСТУ 2251:2018 / С245 ДСТУ 8539:2015 L=1100	1	6,56 кг
2		Кутик 63х5 ДСТУ 2251:2018 / С245 ДСТУ 8539:2015 L=630	1	3,02 кг
3		Кутик 50х5 ДСТУ 2251:2018 / С245 ДСТУ 8539:2015 L=430	1	2,57 кг
4		Кутик 50х5 ДСТУ 2251:2018 / С245 ДСТУ 8539:2015 L=50	2	0,6 кг
5		Круг ϕ10 ДСТУ 4738:2007 / С245 ДСТУ 8539:2015 L=400	1	0,24 кг
6		Круг ϕ16 ДСТУ 4738:2007 / С245 ДСТУ 8539:2015 L=780	1	1,21 кг
		Стандартні вироби		
7		Гайка М16 ДСТУ ГОСТ 5915:2008	2	0,03 кг
8		Шайба 16 ГОСТ 6958–78	2	0,01 кг

Зварні шви варити електродом Е42 ГОСТ 9467–75. Висота шва 5 мм.

Прив'язаний

Інв. №

Зм.	Кільк.	Арк.	№док.	Підпис	Дата
ГІП		Журавльов			11.19
Н.контр.		Ковальчук			11.19
Перевір.		Скребунов			11.19
Розроб.		Ястреба			11.19

1.19/6–21

Кронштейн
гарячеоцинкований
КР35з–ОПН1

Стадія	Маса	Масштаб
Р	14,1	1:4
Аркуш	Аркушів 1	

ТОВ "ЕНЕРГОЛІГА"
Київ 2019

Зам. інв. №

Підпис і дата

Інв. № ориг.