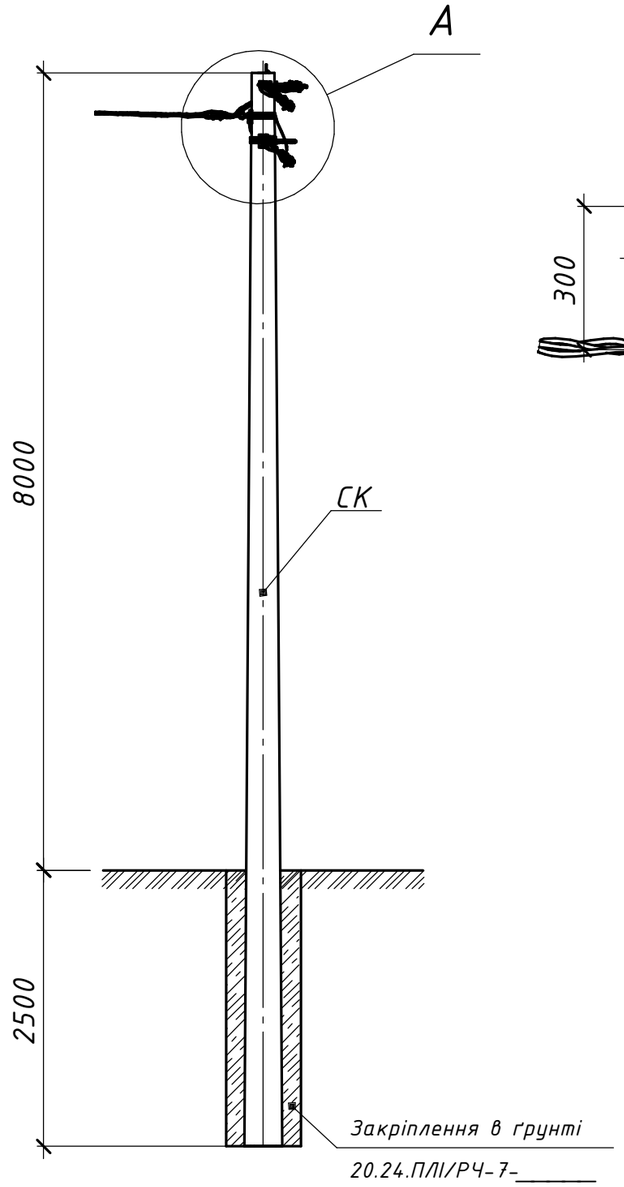

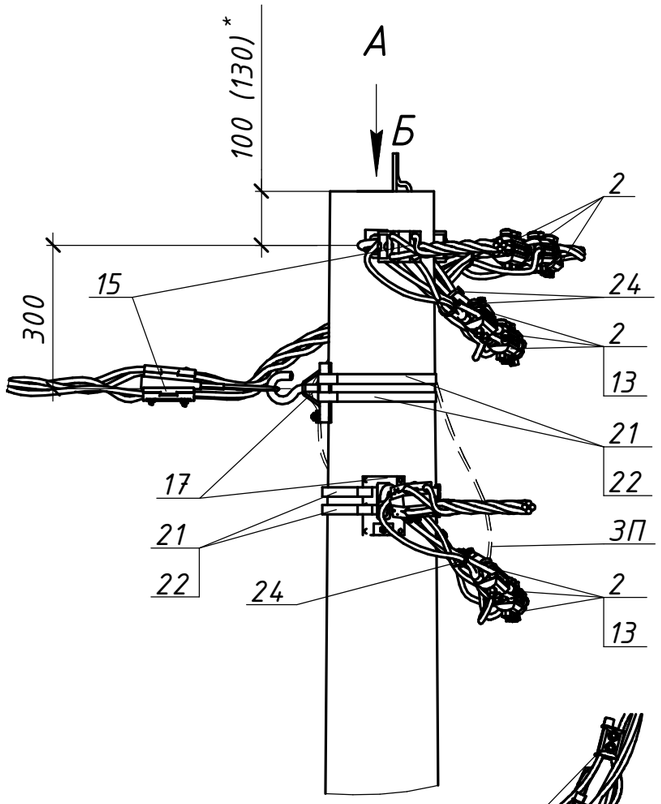

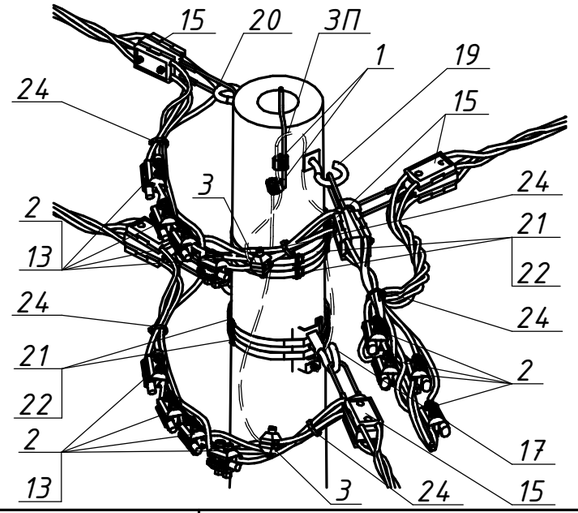

Вид Б

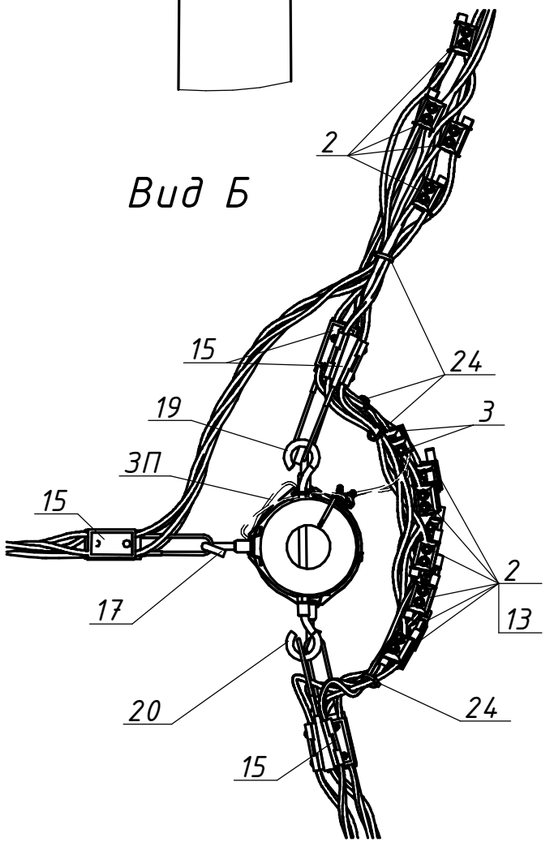

Схема встановлення опори

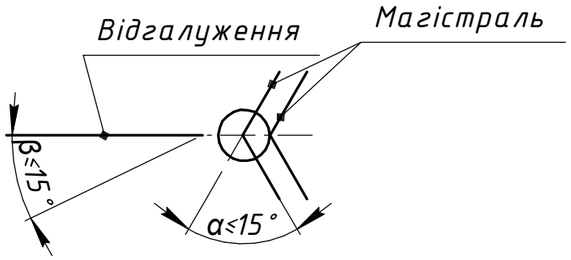

Поз.	Позначення (Виробник)	Найменування	Кільк.	Маса од. кг	Примітка
		Залізобетонні елементи:			
СК	ТУ.У.В2.6.0249543-35-95	Стояк СК105-14	1	1580	
		Сталеві конструкції:			
17	CSC 16T (SICAME)	Гак універсальний	3	0,72	
19	GHW 16/250 (SICAME)	Прохідний гак	1	0,79	
20	GHN 16 (SICAME)	Гак що накручується	1	0,42	
21	IF 207 (SICAME)	Бандажна стрічка	6	0,116	м.п.
22	CF 20 (SICAME)	Скріпа	4	0,01	
ЗП	ГОСТ839-80	Провід А16	3,5	0,62	м.п.
	Всього на опору, кг				
		Лінійна арматура:			
1	PGA 101 (SICAME)	Затискач плашковий	2	0,055	
2	TTD301neo (SICAME)	Відгалужувальний затискач	12	0,255	25-95 мм^2
	TTD401neo (SICAME)			0,380	120 мм^2
3	TND 151 (SICAME)	Затискач для повторних заземлень	2	0,18	25-95 мм^2
	TND 241 (SICAME)			0,22	120 мм^2
13	GPE___ (SICAME)	Кінцевий ковпачок	8	0,01	
15	GUKo1 (SICAME)	Затискач натяжний магістральний	5	0,8	25-70 мм^2
	GUKo2 (SICAME)			1,23	95-120 мм^2
24	CCD 9-62 (SICAME)	Стяжний ремінець	5	0,005	

Зм.	Кільк.	Арк.	№док.	Підпис	Дата
Розробив		Ястреба			04.24
Перевірив		Воєвода			04.24
Н.контр.		Велещук			04.24
ГІП		Корсак			04.24

Прив'язаний

Інв. №

20.24.ПЛІ/З-29

Повітряні лінії напругою 0,4 кВ з самоутримними ізольованими проводами

Будівельні рішення опор ПЛІ-0,4 кВ на базі стояків типу СК

Стадія	Аркуш	Аркушів
Р	-	1

Відгалужувальна кутова анкерна двоколова опора ВКА2(1хСК105-14)-1

ТОВ "ЕНЕРГОЛІГА"
Київ 2024

Погоджено:

Зам. інв. №

Підпис і дата

Інв. № ориг.